Fiche technique: auroPOWER VPV P 310/3 M BWF

spécifications
- panneau photovoltaïque monocristallin
- cadre argenté
- puissance nominale de 310 Wc
- rendement η du panneau allant jusqu'à 18,9 %
- connecteur multicontact MC4
- 3 diodes de dérivation pour réduire les pertes de puissance par l'ombrage partiel
- optimisation des cellules pour l'irradiation solaire diffuse pour les conditions d'Europe centrale
- toutes les cellules sont testée avec le testeur de cellules Manz
- certifiés résistant à l'effet PID (perte de productivité)
- verre non-réfléchissant pour des rendements accrus
- film plastique EVA hautement transparent pour des performances plus élevées
- résistants à l'atmosphère corrosive (brouillard salin et l'ammoniaque) (applications à la côte)
- cadre renforcé résistants aux charges de neige et de vent
- outils de monitoring on/off-line intégré
- garantie matériel de 10 ans
- performances garanties sur 25 ans (à 82 % de la puissance nominale)
- certifiée VDE, IEC et ISE
- production ISO 9001, ISO 14001 et OHSAS-compliant

applications
- systèmes de 1 à 20 kWc
- gamme complète disponible avec tous les composants d'installation, accessoires et matériels de montage
- installation rapide et facile grâce aux kits prédéfinis
- combinaison idéale avec une pompe à chaleur Vaillant (PV-ready)

équipement
- cadre en aluminium renforcé (50 mm)
- raccordement des éléments du cadre de montage via des composants spécifiques (sans vis)
- trous de fixation pour vis antidérapantes

contenu de la livraison
- 1 panneau photovoltaïque VPV P 310/3 M BWF
- notice d'utilisation et d'installation
- transport debout pour éviter tout dommage

accessoires
- installation sur toiture ou montage toit plat (990 x 1660 x 50 mm)
- multiples configurations d'installation et type de pose
- crochets de toit flexible pour lattage avec hauteur variée
- rail aluminium couleur argenté ou noir intégral
- accessoires de fixation argenté ou noir intégral

légende
1 connections MC4
2 panneau photovoltaïque
3 onduleur (disponible individuellement)
4 câble de raccordement DC (disponible comme accessoire)
5 connecteurs DC (disponible comme accessoire)
6 connecteurs AC (disponible comme accessoire)
7 câble de raccordement AC (disponible comme accessoire)
8 protection par mise à la terre
9 compteur d'électricité
10 mise à la terre (à prévoir)

Modèle	Description	Nr. d'article
VPV P 310/3 M BWF	panneau photovoltaïque	0010031112

panneau photovoltaïque

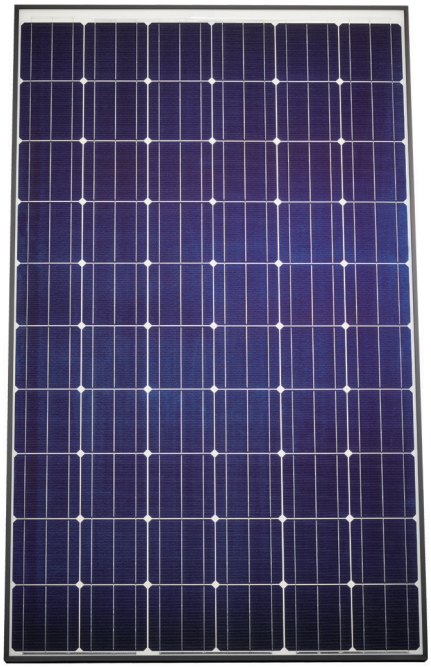

schéma de principe

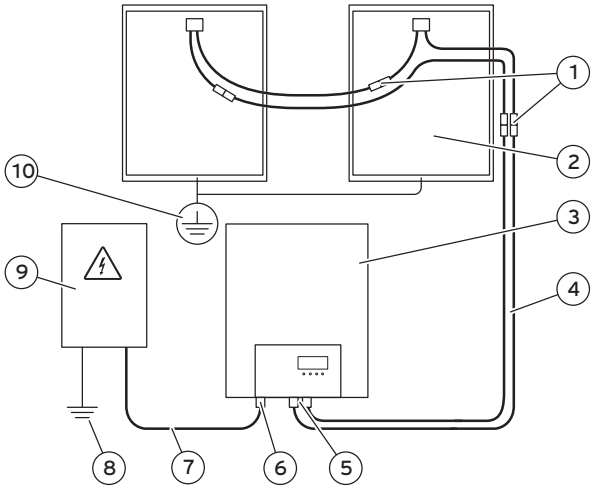

Dimensions et points de raccordement

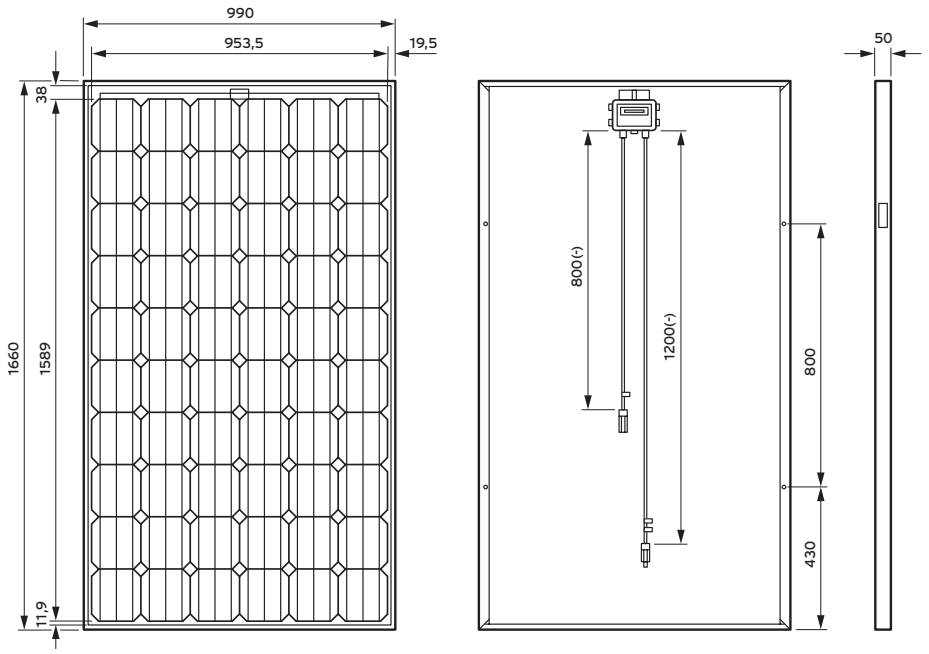

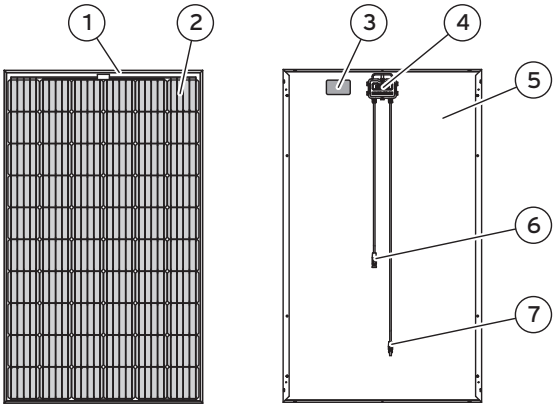

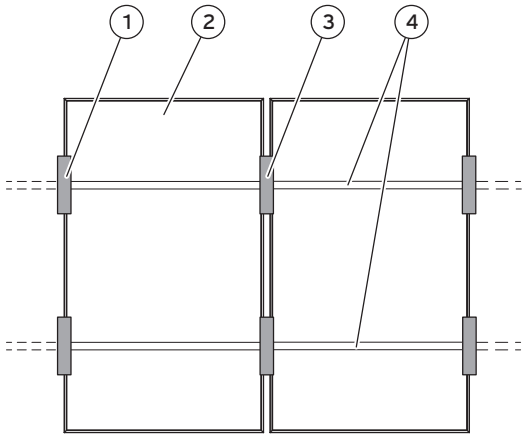

légende:
1 cadre
2 cellule
3 plaque signalétique
4 connexions électrique
5 feuille isolante (à l'arrière)
6 MC4-connecteur -
7 MC4-fiche +

légende:
1 pince d'extrémité (accessoire)
2 panneau photovoltaïque
3 pince centrale (accessoire)
4 rail de montage (accessoire)

Caractéristiques techniques		VPV P 310/3 M BWF
puissance nominale P_{nenn} tension à puissance max. U_{mmp} courant à puissance max. I_{mmp} courant de court-circuit I_{SC} tension de circuit ouvert U_{OC}	Wc V A A V	310 32,7 9,47 9,98 39,8
dimensions hauteur-largeur-profondeur poids profondeur cadre	mm kG mm	1.660 x 990 x 42 19 50
nombre de cellules par module type de cellule matière cadre verre matière du dos charge maximale en pression	 Pa	60 monocristallin aluminium verre de sécurité feuille polymère, blanc 8.000
rendement du module η garantit de performance 1 garantit de performance 2 tension maximale du système admissible U_{max} courant inverse maximal admissible I_R diodes bypass	% année année V_{DC} A nombres	18,9 96% après 2 ans 82% linaire après 25 ans 1.000 20 3
Standard Test Conditions (conditions de test normalisées : rayonnement 1000 W/m², température des cellules 25 °C et nombre de masse atmosphérique AM 1,5)		

VERSION 07/2019 - SOUS RÉSERVE DE MODIFICATIONS