Fiche technique: régulateur climatique à sonde extérieure calorMATIC VRC 450

spécifications
- régulation avec affichage numérique rétroéclairé
- sonde extérieure VRC 693 (2-fils)
- commande intuitive
- grand affichage numérique avec texte et symboles (23 langues)
- mise en route très rapide avec l'assistant d'installation
- courbe de chauffe adaptive (automatique)
- programmation hebdomadaire pour le chauffage central et la production d'eau chaude sanitaire
- abaissement de nuit
- des fonctions spéciales comme:
  - choix entre aucun mesure de la température ambiante, mesure de la température avec compensation ou mode de thermostat ambiant
  - choix de la courbe de chauffe par circuit ou mode de courbe de chauffe adaptive (automatique) par circuit
  - fonction mode 'été'
  - fonction 'fête'
  - fonction 1 jour de présence ou d'absence exceptionnelle
  - programme 'vacances'
  - fonction réchauffe sanitaire rapide (en dehors des heures)
  - fonction 'prochain entretien'
  - affichage de la pression d'eau chauffage actuelle
- connexion par eBUS (2-fils)

applications
- régulation à sonde extérieure pour 1 circuit de chauffage
- toutes les chaudières Vaillant à connexion eBUS

contenu de la livraison
- régulateur climatique à sonde extérieure
- socle
- sonde extérieure VRC 693 (2-fils)
- pochette avec les manuels
- fiche
- pochette contenant des petites pièces (vis, chevilles, ... etc.)

accessoires
- module 2 de 7 (code 0020017744)

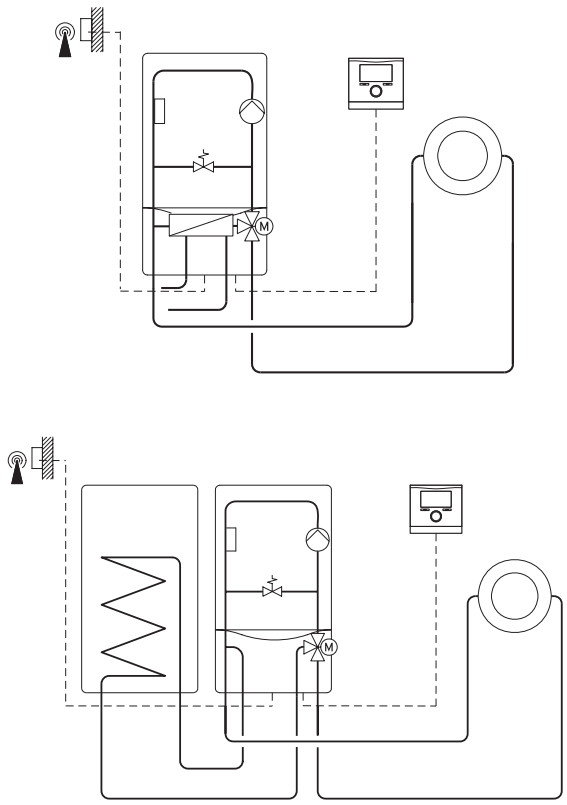

Modèle	Numéro d'article
calorMATIC VRC 450	0020124486

Dimensions et points de raccordement

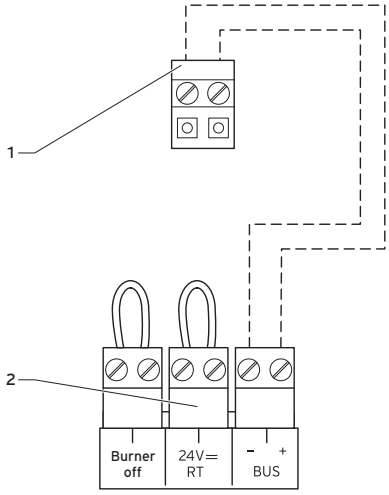

Légende:
1 bornes régulateur eBUS
2 bornes chaudière Vaillant

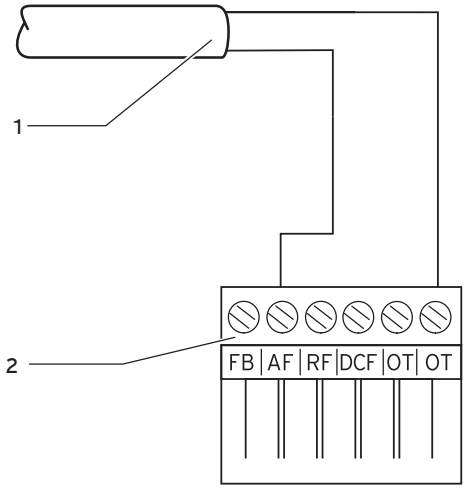

Légende:
1 bornes sonde extérieure
2 fiche X41 (chaudière Vaillant)

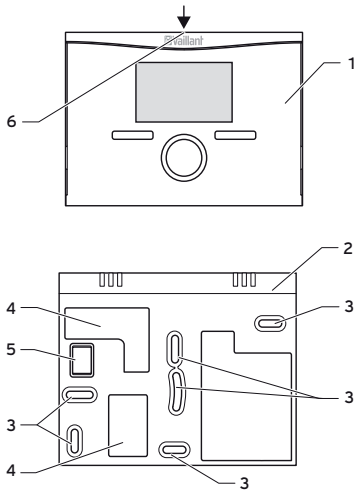

Légende:
1 régulateur
2 socle
3 fixation
4 passe câble
5 bornes eBUS
6 protection
7 fixation

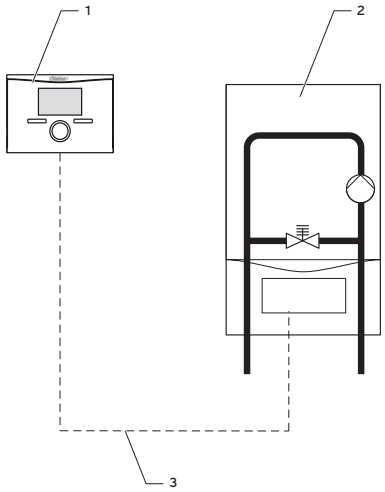

Légende:
1 régulateur
2 chaudière
3 connexion eBUS

Caractéristiques techniques		calorMATIC VRC 450
classe régulateur contribution rendement saisonnier	 %	VI 4,0
tension de service Umax. courant absorbé	V mA	24 < 50
température d'environnement max.	°C	50
section câblage	mm2	0,75 ... 1,5
dimensions avec socle hauteur largeur profondeur	 mm mm mm	 97 147 50
degré de protection classe de protection	- -	IP 20 III

VERSION 04/2018 - SOUS RÉSERVE DE MODIFICATIONS