Instructions for use

VIH R

uniSTOR

BEDE, BEFR, BENL

Vaillant

Für den Betreiber

Betriebsanleitung

VIH R

uniSTOR Warmwasserspeicher

1 Inhaltsverzeichnis

1 Hinweise zur Dokumentation ... 3
1.1 Mitgeltende Unterlagen ... 3
1.2 Unterlagen aufbewahren ... 3
1.3 Verwendete Symbole ... 3
1.4 Gültigkeit der Anleitung ... 3
1.5 Typenschild ... 3
1.6 CE-Kennzeichnung ... 3

2 Sicherheit ... 4
2.1 Sicherheits- und Warnhinweise ... 4
2.1.1 Klassifizierung der Warnhinweise ... 4
2.1.2 Aufbau von Warnhinweisen ... 4
2.2 Bestimmungsgemäße Verwendung ... 4
2.3 Allgemeine Sicherheitshinweise ... 5

3 Geräte- und Funktionsbeschreibung ... 6
3.1 Aufbau und Funktion ... 6
3.2 Funktionsbeschreibung ... 6

4 Bedienung ... 7
4.1 Warmwassertemperatur einstellen ... 7
4.2 Warmwasserspeicher pflegen ... 7

5 Energiespartipps ... 7

6 Inspektion und Wartung ... 8

7 Störungsbehebung ... 8

8 Außerbetriebnahme ... 9
8.1 Warmwasserspeicher uniSTOR vorübergehend außer Betrieb nehmen ... 9

9 Werksgarantie und Kundendienst ... 9
9.1 Werksgarantie ... 9
9.2 Kundendienst ... 9

10 Recycling und Entsorgung ... 10
10.1 Warmwasserspeicher entsorgen ... 10
10.2 Verpackung ... 10

11 Technische Daten ... 11

Fachwortverzeichnis ... 12

Stichwortverzeichnis ... 13

1 Hinweise zur Dokumentation

Die folgenden Hinweise sind ein Wegweiser durch die Gesamtdokumentation. In Verbindung mit dieser Betriebsanleitung sind weitere Unterlagen gültig.
Für Schäden, die durch Nichtbeachtung dieser Anleitungen entstehen, übernehmen wir keine Haftung.

1.1 Mitgeltende Unterlagen

Beachten Sie bei der Bedienung des uniSTOR unbedingt alle Betriebsanleitungen, die anderen Komponenten Ihrer Anlage beiliegen.
Diese Betriebsanleitungen sind den jeweiligen Komponenten der Anlage beigefügt.

1.2 Unterlagen aufbewahren

➤ Bewahren Sie diese Betriebsanleitung sowie alle mitgeltenden Unterlagen gut auf, damit sie bei Bedarf zur Verfügung stehen.

1.3 Verwendete Symbole

Nachfolgend sind die im Text verwendeten Symbole erläutert.

Symbol für eine Gefährdung:
- unmittelbare Lebensgefahr
- Gefahr schwerer Personenschäden
- Gefahr leichter Personenschäden

Symbol für eine Gefährdung:
- Lebensgefahr durch Stromschlag

Symbol für eine Gefährdung:
- Risiko von Sachschäden
- Risiko von Schäden für die Umwelt

Symbol für einen nützlichen Hinweis und Informationen

➤ Symbol für eine erforderliche Aktivität

1.4 Gültigkeit der Anleitung

Diese Betriebsanleitung gilt ausschließlich für Geräte mit folgenden Artikelnummern:

Gerät	Typenbezeichnung	Artikelnummer
uniSTOR	VIH R 120 BE	0010013082
uniSTOR	VIH R 150 BE	0010013083
uniSTOR	VIH R 200 BE	0010013084

Tab. 1.1 Typenübersicht

Die Artikelnummer des Geräts entnehmen Sie dem Typenschild.

1.5 Typenschild

Das Typenschild ist seitlich, oben auf dem Verkleidungsmantel angebracht (→ **Abb. 3.1**).

1.6 CE-Kennzeichnung

Mit der CE-Kennzeichnung wird dokumentiert, dass die Geräte gemäß der Typenübersicht die grundlegenden Anforderungen der einschlägigen Richtlinien erfüllen.

2 Sicherheit

2.1 Sicherheits- und Warnhinweise

➤ Beachten Sie bei der Bedienung des Warmwasserspeichers uniSTOR die allgemeinen Sicherheitshinweise und die Warnhinweise, die jeder Handlung vorangestellt sind.

2.1.1 Klassifizierung der Warnhinweise

Die Warnhinweise sind wie folgt mit Warnzeichen und Signalwörtern hinsichtlich der Schwere der möglichen Gefahr abgestuft:

Warnzeichen	Signalwort	Erläuterung
	Gefahr!	unmittelbare Lebensgefahr oder Gefahr schwerer Personenschäden
	Gefahr!	Lebensgefahr durch Stromschlag
	Warnung!	Gefahr leichter Personenschäden
	Vorsicht!	Risiko von Sachschäden oder Schäden für die Umwelt

Tab. 2.1 Bedeutung von Warnzeichen und Signalwörtern

2.1.2 Aufbau von Warnhinweisen

Warnhinweise erkennen Sie an einer oberen und einer unteren Trennlinie. Sie sind nach folgendem Grundprinzip aufgebaut:

Signalwort!
Art und Quelle der Gefahr!
Erläuterung zur Art und Quelle der Gefahr
➤ Maßnahmen zur Abwendung der Gefahr

2.2 Bestimmungsgemäße Verwendung

Die Vaillant Warmwasserspeicher uniSTOR sind nach dem Stand der Technik und den anerkannten sicherheitstechnischen Regeln gebaut. Dennoch können bei unsachgemäßer oder nicht bestimmungsgemäßer Verwendung Gefahren für Leib und Leben des Benutzers oder Dritter bzw. Beeinträchtigungen des Geräts und anderer Sachwerte entstehen.
Dieses Gerät ist nicht dafür bestimmt, durch Personen (einschließlich Kinder) mit eingeschränkten physischen, sensorischen oder geistigen Fähigkeiten oder mangels Erfahrung und/oder mangels Wissen benutzt zu werden, es sei denn, sie werden durch eine für ihre Sicherheit zuständige Person beaufsichtigt oder erhielten von ihr Anweisungen, wie das Gerät zu benutzen ist.
Kinder müssen beaufsichtigt werden, um sicherzustellen, dass sie nicht mit dem Gerät spielen.
Die Warmwasserspeicher uniSTOR dienen ausschließlich der Versorgung mit erwärmtem Trinkwasser bis zu 85 °C Wassertemperatur in Haushalt und Gewerbe. Die Warmwasserspeicher uniSTOR sind für den Betrieb mit Heizkesseln oder Umlaufwasserheizern bestimmt. Die Warmwasserspeicher uniSTOR lassen sich in jede Warmwasser-Zentralheizungsanlage integrieren.
Eine andere oder darüber hinausgehende Benutzung gilt als nicht bestimmungsgemäß. Nicht bestimmungsgemäß ist auch jede unmittelbare kommerzielle und industrielle Verwendung. Für hieraus resultierende Schäden haftet der Hersteller/Lieferant nicht. Das Risiko trägt allein der Anwender.
Zur bestimmungsgemäßen Verwendung gehören auch das Beachten der Bedienungs- und der Installationsanleitung sowie aller weiteren mitgeltenden Unterlagen und die Einhaltung der Inspektions- und Wartungsbedingungen.

Achtung!
Jede missbräuchliche Verwendung ist untersagt.

2.3 Allgemeine Sicherheitshinweise

Geräteinstallation
Die Installation des Gerätes darf nur von einem anerkannten Fachhandwerker durchgeführt werden. Dabei muss er die bestehenden Vorschriften, Regeln und Richtlinien beachten. Er ist ebenfalls für Inspektion, Wartung und Instandsetzung des Gerätes zuständig.

Verbrühung vermeiden
An den Zapfstellen für Warmwasser besteht bei Warmwassertemperaturen über 65 °C Verbrühungsgefahr. Kleinkinder oder ältere Menschen können schon bei geringeren Warmwassertemperaturen gefährdet sein.
➤ Wählen Sie die Temperatur so, dass niemand gefährdet ist.

Frostgefahr
Wenn der Warmwasserspeicher uniSTOR längere Zeit (z. B. Winterurlaub) in einem unbeheizten Raum außer Betrieb bleibt, dann kann das Wasser im Warmwasserspeicher uniSTOR und in den Rohrleitungen gefrieren. Gefrierendes Wasser kann die Rohrleitungen beschädigen und zu Folgeschäden führen.
➤ Sorgen Sie dafür, dass der Aufstellraum durchgängig frostfrei ist.

Undichtigkeiten vermeiden
Anschlussleitungen, an denen Lasten befestigt werden, können sich durchbiegen und undicht werden.
➤ Achten Sie darauf, dass an den Anschlussleitungen keine Lasten befestigt werden.
➤ Schließen Sie bei Undichtigkeiten im Warmwasserleitungsbereich zwischen Speicher und Zapfstellen sofort das Kaltwasser-Absperrventil.
➤ Beauftragen Sie Ihren Fachhandwerker, die Undichtigkeiten zu beseitigen.

Veränderungen im Umfeld des Warmwasserspeichers
Unsachgemäße Veränderungen im Umfeld des Warmwasserspeichers und des Heizgeräts können zu gefährlichen Situationen führen.
An folgenden Dingen dürfen Sie keine Veränderungen vornehmen:
- am Warmwasserspeicher uniSTOR,
- am Heizgerät,
- an den Leitungen für Gas, Zuluft, Wasser und Strom,
- an der Abgasleitung,
- am Sicherheitsventil für das Heizwasser und
- an baulichen Gegebenheiten, die Einfluss auf die Betriebssicherheit des Geräts haben können.

➤ Wenn Sie nicht sicher sind, ob Veränderungen die Betriebssicherheit des Geräts beeinflussen können, dann fragen Sie Ihren Fachhandwerker.
➤ Lassen Sie sich die Sicherheitseinrichtungen Ihrer Heizungsanlage von Ihrem Fachhandwerker erläutern.

3 Geräte- und Funktionsbeschreibung

3.1 Aufbau und Funktion

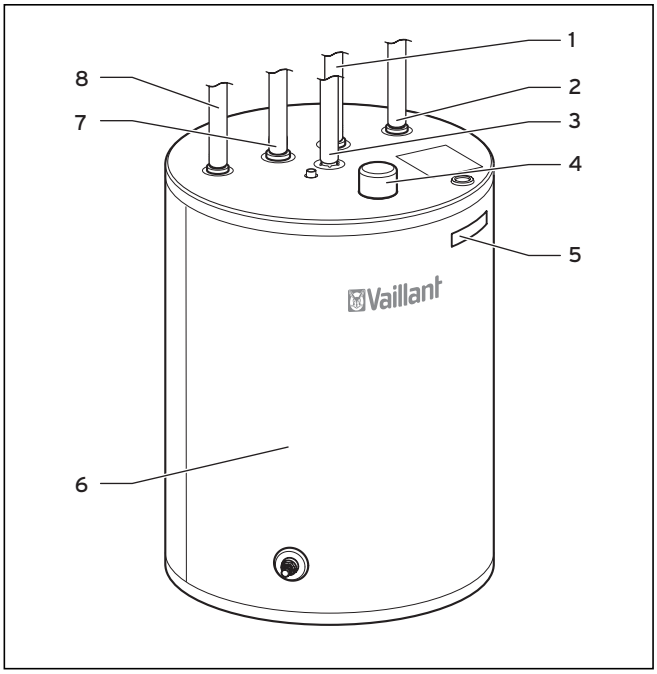

Abb. 3.1 Warmwasserspeicher uniSTOR

Legende
1 Speicherrücklauf (zum Heizgerät, kalt)
2 Kaltwasseranschluss
3 Zirkulationsanschluss
4 Fremdstrom-Anode
5 Typenschild
6 Warmwasserspeicher uniSTOR
7 Speichervorlauf (vom Heizgerät, warm)
8 Warmwasseranschluss

3.2 Funktionsbeschreibung

Der Warmwasserspeicher uniSTOR ist ein indirekt beheizter Speicher und wird in Kombination mit einem Vaillant Heizgerät (Vaillant Heizgeräteserien ...TEC und ...VIT) verwendet.
Über den Speichervorlauf (**7**) gelangt das warme Heizwasser aus dem Heizgerät in den Speicher und fließt durch eine spiralförmig gebogene Rohrschlange.
Über den Kaltwasseranschluss (**2**) fließt kaltes Trinkwasser in den Speicher. Das in der Rohrschlange befindliche warme Heizwasser gibt seine Wärme an das umgebende Trinkwasser ab. Das so erwärmte Trinkwasser wird im Warmwasserspeicher vorgehalten. Über den Warmwasseranschluss (**8**) ist der Speicher mit den unterschiedlichen Zapfstellen (z. B. Waschbecken, Dusche, Küchenspüle) verbunden. Bei Warmwasserbedarf können Sie an diesen Zapfstellen das gespeicherte Warmwasser aus dem Warmwasserspeicher entnehmen.

Über den Speicherrücklauf (**1**) läuft das abgekühlte Heizwasser aus der Rohrschlange zurück zum Heizgerät und kann dort erneut erhitzt werden.
Die Fremdstrom-Anode (**4**) schützt den Warmwasserspeicher uniSTOR vor Korrosion.
An den Zirkulationsanschluss (**3**) kann eine Zirkulationsleitung angeschlossen werden. In dieser Zirkulationsleitung wird das Warmwasser durch eine Zirkulationspumpe permanent umgewälzt. So steht bei Warmwasserbedarf auch an einer weit entfernten Zapfstelle das Warmwasser sofort zur Verfügung.

4 Bedienung

4.1 Warmwassertemperatur einstellen

Gefahr!
Verbrühungsgefahr durch heißes Wasser!
An den Zapfstellen für Warmwasser besteht bei Temperaturen über 65 °C Verbrühungsgefahr. Kleinkinder oder ältere Menschen können schon bei geringeren Temperaturen gefährdet sein.
- ➤ Wählen Sie die Warmwassertemperatur so, dass niemand gefährdet ist.

Gefahr!
Mögliche Lebensgefahr durch Legionellenbildung!
In Warmwasserspeichern besteht die Möglichkeit, dass sich Legionellen (krankheitserregende Bakterienart) vermehren.
- ➤ Stellen Sie die Warmwassertemperatur auf mindestens 60 °C ein.

Die Warmwasserbereitung können Sie über das Heizgerät oder über einen an das Heizgerät angeschlossenen Regler steuern.
- ➤ Beachten Sie die Betriebsanleitung des Heizgeräts, die dem Heizgerät beiliegt.
- ➤ Beachten Sie die Betriebsanleitung des Reglers, die dem Regler beiliegt.

Aus hygienischen (z. B. Legionellenschutz) und wirtschaftlichen Gründen empfehlen wir eine Einstellung auf 60 °C.

4.2 Warmwasserspeicher pflegen

Vorsicht!
Sachbeschädigung durch falsche Pflege!
Ungeeignete Reinigungsmittel können Verkleidungen, Armaturen oder Bedienelemente aus Kunststoff beschädigen.
- ➤ Verwenden Sie keine Scheuer- oder Reinigungsmittel, die Kunststoffe beschädigen können.
- ➤ Verwenden Sie keine Sprays, Lösungsmittel oder chlorhaltigen Reinigungsmittel.

- ➤ Reinigen Sie die Außenteile des Warmwasserspeichers uniSTOR mit einem feuchten Tuch.

5 Energiespartipps

Angemessene Warmwassertemperatur
Wer sich unter warmem Wasser die Hände waschen will, möchte sich nicht die Finger verbrennen. Für Heizgeräte mit angeschlossenem Warmwasserspeicher gilt: Das warme Wasser sollte nur so weit aufgeheizt werden, wie es für den Gebrauch notwendig ist. Jede weitere Erwärmung führt zu unnötigem Energieverbrauch, Warmwassertemperaturen von mehr als 60 °C führen außerdem zu verstärktem Kalkausfall.

Bewusster Umgang mit Wasser
Ein bewusster Umgang mit Wasser kann ebenfalls die Verbrauchskosten erheblich senken. Zum Beispiel Duschen statt Wannenbad: Während für ein Wannenbad ca. 150 Liter Wasser gebraucht werden, benötigt eine mit modernen, Wasser sparenden Armaturen ausgestattete Dusche lediglich etwa ein Drittel dieser Wassermenge. Übrigens: Ein tropfender Wasserhahn verschwendet bis zu 2000 Liter Wasser, eine undichte Toilettenspülung bis zu 4000 Liter Wasser im Jahr. Dagegen kostet eine neue Dichtung jeweils nur wenige Cent.

Warmwasserleitungen isolieren
Warmes Wasser in gut isolierten Warmwasserleitungen oder Zirkulationsleitungen kühlt nicht so schnell ab wie in nicht oder nicht ausreichend isolierten Rohrleitungen. Mit isolierten Rohrleitungen können Sie Energie und Geld sparen. Insbesondere in nicht geheizten Räumen (z. B. Kellerräumen) sollten die Rohrleitungen mit einer Isolierung versehen sein.

6 Inspektion und Wartung

Gefahr!
Verletzungsgefahr und Sachbeschädigung durch unsachgemäße Wartung und Reparatur!
Unterlassene oder unsachgemäße Wartung kann die Betriebssicherheit des Warmwasserspeichers uniSTOR beeinträchtigen.
➤ Sorgen Sie dafür, dass nur ein anerkannter Fachhandwerker Wartungsarbeiten und Reparaturen ausführt.

Voraussetzung für dauernde Betriebsbereitschaft, Zuverlässigkeit und hohe Lebensdauer ist eine regelmäßige Inspektion/Wartung des Warmwasserspeichers uniSTOR durch den Fachhandwerker. Vaillant empfiehlt den Abschluss eines Wartungsvertrages.
Die eingebaute Fremdstrom-Anode, die den Warmwasserspeicher vor Korrosion schützt, muss drei Jahre nach der ersten Inbetriebnahme des Warmwasserspeichers gewartet werden und danach alle zwei Jahre.

7 Störungsbehebung

Gefahr!
Verletzungsgefahr und Sachbeschädigung durch unsachgemäße Wartung und Reparatur!
Unterlassene oder unsachgemäße Wartung kann die Betriebssicherheit des Warmwasserspeichers uniSTOR beeinträchtigen.
➤ Sorgen Sie dafür, dass nur ein anerkannter Fachhandwerker Wartungsarbeiten und Reparaturen ausführt.

Vaillant empfiehlt den Abschluss eines Wartungsvertrages. Die nachfolgende Tabelle gibt Auskunft über mögliche Störungen beim Betrieb des Warmwasserspeichers uniSTOR und deren Ursachen.

Störung	mögliche Ursache	Behebung
Wasser tropft aus dem Speicher	Undichtigkeiten der Schraubverbindungen	➤ Rufen Sie zur Behebung der Störung Ihren Fachhandwerker.
Wasser kommt zu heiß oder zu kalt aus der Zapfstelle (z. B. Waschbecken, Dusche, Küchenspüle) oder angeschlossener Regler oder angeschlossenes Thermometer zeigt zu geringe oder zu hohe Temperatur an	Defekter Temperaturfühler oder falsch positionierter Temperaturfühler	
	zu gering oder zu hoch eingestellte Warmwassertemperatur am Regler	➤ Stellen Sie die gewünschte Warmwassertemperatur ein.
Lämpchen am Stromstecker der Fremdstromanode blinkt rot.	Fehlfunktion oder Störung der Anodenfunktion.	➤ Rufen Sie zur Behebung der Störung Ihren Fachhandwerker.

Tab. 7.1 Störungen erkennen und beheben

8 Außerbetriebnahme

Vorsicht!
Beschädigungsgefahr für das System!
Unsachgemäße Außerbetriebnahme der Heizungsanlage kann zu Schäden am System führen.
➤ Die Außerbetriebnahme der Heizungsanlage darf nur von einem anerkannten Fachhandwerksbetrieb ausgeführt werden.

Wir empfehlen, auch während längerer Abwesenheit, das Heizgerät nicht auszuschalten, um die Frostschutzfunktion sicherzustellen.
Wenn es dennoch einmal erforderlich ist, und Ihr Warmwasserspeicher steht in einem nicht frostsicheren Raum, dann wenden Sie sich an Ihren Fachhandwerker.

8.1 Warmwasserspeicher uniSTOR vorübergehend außer Betrieb nehmen

Sie können den Warmwasserspeicher über Ihr Heizgerät oder über den Regler vorübergehend außer Betrieb nehmen.
➤ Sorgen Sie dafür, dass der Aufstellraum des Warmwasserspeichers frostfrei ist.
➤ Beachten Sie die Betriebsanleitung des Heizgeräts, die dem Heizgerät beiliegt.
➤ Beachten Sie die Betriebsanleitung des Reglers, die dem Regler beiliegt.

9 Werksgarantie und Kundendienst

9.1 Werksgarantie

Die N.V. VAILLANT gewährleistet eine Garantie von 2 Jahren auf alle Material- und Konstruktionsfehler ihrer Produkte ab dem Rechnungsdatum.
Die Garantie wird nur gewährt, wenn folgende Voraussetzungen erfüllt sind:
- Das Gerät muss von einem qualifizierten Fachmann installiert worden sein. Dieser ist dafür verantwortlich, dass alle geltenden Normen und Richtlinien bei der Installation beachtet wurden.
- Während der Garantiezeit ist nur der Vaillant Werkskundendienst autorisiert, Reparaturen oder Veränderungen am Gerät vorzunehmen. Die Werksgarantie erlischt, wenn in das Gerät Teile eingebaut werden, die nicht von Vaillant zugelassen sind.
- Damit die Garantie wirksam werden kann, muss die Garantiekarte vollständig und ordnungsgemäß ausgefüllt, unterschrieben und ausreichend frankiert spätestens fünfzehn Tage nach der Installation an uns zurückgeschickt werden. Während der Garantiezeit an dem Gerät festgestellte Material- oder Fabrikationsfehler werden von unserem Werkskundendienst kostenlos behoben. Für Fehler, die nicht auf den genannten Ursachen beruhen, z. B. Fehler aufgrund unsachgemäßer Installation oder vorschriftswidriger Behandlung, bei Verstoß gegen die geltenden Normen und Richtlinien zur Installation, zum Aufstellraum oder zur Belüftung, bei Überlastung, Frosteinwirkung oder normalem Verschleiß oder bei Gewalteinwirkung übernehmen wir keine Haftung. Wenn eine Rechnung gemäß den allgemeinen Bedingungen des Werkvertrages ausgestellt wird, wird diese ohne vorherige schriftliche Vereinbarung mit Dritten (z. B. Eigentümer, Vermieter, Verwalter etc.) an den Auftraggeber oder/und den Benutzer der Anlage gerichtet; dieser übernimmt die Zahlungsverpflichtung. Der Rechnungsbetrag ist dem Techniker des Werkskundendienstes, der die Leistung erbracht hat, zu erstatten. Die Reparatur oder der Austausch von Teilen während der Garantie verlängert die Garantiezeit nicht. Nicht umfasst von der Werksgarantie sind Ansprüche, die über die kostenlose Fehlerbeseitigung hinausgehen, wie z. B. Ansprüche auf Schadenersatz. Gerichtsstand ist der Sitz unseres Unternehmens. Um alle Funktionen des Vaillant Gerätes auf Dauer sicherzustellen und um den zugelassenen Serienzustand nicht zu verändern, dürfen bei Wartungs- und Instandhaltungsarbeiten nur Original Vaillant Ersatzteile verwendet werden!

9.2 Kundendienst

Vaillant SA-NV
Golden Hopestraat 15
1620 Drogenbos
Tel : 02 / 334 93 52

10 Recycling und Entsorgung

Sowohl der Warmwasserspeicher als auch die zugehörige Transportverpackungen bestehen zum weitaus überwiegenden Teil aus recyclefähigen Rohstoffen.

➤ Beachten Sie die geltenden nationalen gesetzlichen Vorschriften.

10.1 Warmwasserspeicher entsorgen

Der Vaillant Warmwasserspeicher uniSTOR wie auch alle Zubehöre gehören nicht in den Hausmüll.

➤ Sorgen Sie dafür, dass das Altgerät und ggf. vorhandene Zubehöre einer ordnungsgemäßen Entsorgung zugeführt werden.

10.2 Verpackung

➤ Die Entsorgung der Transportverpackung überlassen Sie dem anerkannten Fachhandwerksbetrieb, der das Gerät installiert hat.

11 Technische Daten

	Einheit	VIH R 120 BE	VIH R 150 BE	VIH R 200 BE
Speicher-Nenninhalt	l	115	150	200
zul. Betriebsüberdruck für Warmwasser	bar	10	10	10
zul. Betriebsüberdruck für Heizwasser	bar	10	10	10
max. zul. Warmwassertemperatur	°C	85	85	85
max. zul. Heizwassertemperatur	°C	110	110	110
Warmwasser-Dauerleistung [1]	l/h (kW)	615 (25)	640 (26)	837 (34)
Warmwasser-Ausgangsleistung [1]	l/10 min	145	195	250
Leistungskennzahl N_L [1]	-	1	2	3,5
Heizfläche	m^2	0,85	0,9	1,17
Inhalt der Heizspirale	l	5,9	6,2	8,1
Nenn-Heizmittelstrom [3]	m^3/h	1,6	1,6	1,6
Druckverlust bei Nenn-Heizmittelstrom	mbar	50	50	65
Bereitschaftsenergieverbrauch [2]	kWh/24h	1,3	1,4	1,6
Kaltwasseranschluss	Gewinde	R 3/4	R 3/4	R 3/4
Warmwasseranschluss	Gewinde	R 3/4	R 3/4	R 3/4
Zirkulationsanschluss	Gewinde	R 3/4	R 3/4	R 3/4
Vor- und Rücklaufanschluss	Gewinde	R 1	R 1	R 1
Höhe	mm	752	970	1240
Durchmesser	mm	564	604	604
Gewicht leer	kg	62	73	89

[1] Ermittelt nach DIN 4708 Teil 3
[2] Bei einem ΔT zwischen Raum- und Warmwassertemperatur von 40 K
[3] Mit Speicherladeset

Tab. 11.1 Technische Daten

Fachwortverzeichnis

Heizkessel
Der Heizkessel ist ein bodenstehender Wärmeerzeuger für Heizung und/oder Warmwasserbereitung. Die Heizkessel unterscheiden sich nach dem eingesetzten Brennstoff in u. a. Gas- und Öl-Heizkessel, aber auch entsprechend ihres Wirkungsgrades in Heizkessel mit und ohne Brennwerttechnik. Der Heizkessel erwärmt das umlaufende Heizwasser durch die Brennerflamme und das hindurchströmende Abgas im Inneren des Heizkessels. Heizkessel können mit Solarwärmeanlagen kombiniert werden, um zusätzlich regenerative Energie zu nutzen.

Fremdstromanode
Die Fremdstromanode schützt den Warmwasserspeicher uniSTOR vor Korrosion und somit vor der Durchrostung. Dabei wird eine elektrische Spannung (Gleichstrom!) zwischen dem korrosionsgefährdeten Material und der Anode angelegt. Die angelegte Spannung ist der Spannung des Korrosionspotenzials entgegen gesetzt gepolt. Die „normale" elektrochemische Korrosion an Stahlteilen wird dadurch unterbunden.
Die Anode selbst wird bei diesem Prozess in der Regel nicht in Mitleidenschaft gezogen. Dennoch sollte sie regelmäßig gewartet werden. Dabei stellt Ihr Fachhandwerker fest, ob die Fremdstromanode ersetzt werden muss.

Heizwasser
Heizwasser ist Wasser, das zum Heizen verwendet wird und dafür im Heizungssystem zirkuliert. Einmal in den Heizkreis gefüllt, entspricht es nie mehr den Anforderungen für Trinkwasser. Heizwasser wird durch den Wärmeerzeuger erwärmt und überträgt seine Heizwärme über die Heizkörper und/oder die Fußbodenheizung an den Raum.

Legionellen
Legionellen sind im Wasser lebende Bakterien, die sich schnell ausbreiten und zu schweren Lungenerkrankungen führen können. Sie kommen dort vor, wo erwärmtes Wasser ihnen optimale Bedingungen für die Vermehrung bietet. Kurzzeitiges Aufheizen des Wassers über 60 °C tötet Legionellen ab.

Umlaufwasserheizer
Ein Umlaufwasserheizer ist ein Wärmeerzeuger für Heizung und/oder Warmwasserbereitung, der nach dem Umlaufprinzip arbeitet. Im Gegensatz zu Geräten, die nach dem Durchlaufprinzip arbeiten, z. B. Elektro-Durchlauferhitzern oder Gas-Durchlaufwasserheizern, läuft bei Umlaufwasserheizern nicht ständig frisches Trinkwasser durch, sondern das Heizwasser wird umgewälzt, nimmt dabei Wärme auf und gibt sie an den Heiz- oder Warmwasserkreis ab. Umlaufwasserheizer sind kleine, kompakte, wandhängende Geräte. Alle Vaillant Gas-Wandheizgeräte sind Umlaufwasserheizer.

Warmwasserspeicher
Bei Warmwasserspeichern wird zwischen direkt und indirekt beheizten Speichern unterschieden.
Direkt beheizte Warmwasserspeicher erwärmen selbstständig das Trinkwasser und versorgen eine oder mehrere Zapfstellen (z. B. Waschbecken, Dusche, Küchenspüle) unabhängig von einem Heizsystem und halten das Warmwasser vor. Indirekt beheizte Warmwasserspeicher, wie der Vaillant uniSTOR, nutzen das von einem Heizkessel oder Umlaufwasserheizer erwärmte Heizwasser zur Erwärmung des Trinkwassers und halten das Warmwasser vor.

Zirkulationsleitung
Bei größerer Entfernung zwischen dem Warmwasserspeicher und der Zapfstelle (z. B. Waschbecken, Dusche, Küchenspüle) läuft abgekühltes Warmwasser aus der entsprechend langen Rohrleitung aus, bis wieder warmes Wasser ansteht. Deshalb kann in Installationen mit längeren Leitungsstrecken parallel zur Warmwasserleitung eine Zirkulationsleitung verlegt werden. Eine Zirkulationspumpe hält die Warmwasser-Zirkulation im ständigen Umlauf. Damit steht auch an weit entfernten Zapfstellen sofort warmes Wasser zur Verfügung. Zur Energieeinsparung werden Zeitsteuerungen eingesetzt. Die Zirkulationspumpe muss nicht ständig in Betrieb sein. Um Energie zu sparen, kann die Pumpe während der Nacht und zu den Tageszeiten, zu denen kein Warmwasser benötigt wird, abgeschaltet werden. Die Zirkulationspumpe kann über eine Zeitschaltuhr gesteuert werden. Moderne Heizgeräte ermöglichen die Steuerung der Zirkulationspumpe mit individueller Zeiteinstellung über die eingebaute Regelung.

Zirkulationspumpe
→ Zirkulationsleitung

Stichwortverzeichnis

A
Artikelnummer 3
Außerbetriebnahme 9

C
CE-Kennzeichnung 3

E
Energiespartipps 7
Entsorgung 10

F
Frostgefahr 5

H
Heizgerät
  Warmwasserspeicher mit Heizgerät kombinieren 6

I
Inspektion 8
Isolierung 7

K
Kaltwasseranschluss 6
Kundendienst 9

L
Legionellenschutz 7

R
Recycling und Entsorgung
  Verpackung 10
  Warmwasserspeicher 10
Reinigung 7

S
Sicherheitshinweise
  allgemeine 5
Speicherrücklauf 6
Speichervorlauf 6
Störungen
  erkennen und beheben 8
Symbole 3

T
Technische Daten 11
Typenschild 3

U
Undichtigkeiten 5
Unterlagen
  Mitgeltende Unterlagen 3

V
Verbrühung 5, 7

W
Warmwasseranschluss 6
Warmwassertemperatur
  Einstellung 7
Warnhinweise 4
Wartung 8
Werksgarantie 9

Z
Zirkulationsanschluss 6

Pour l'utilisateur

Notice d'utilisation

VIH R

Ballon d'eau chaude sanitaire uniSTOR

Table des matières

1 Remarques relatives à la documentation ... 3
1.1 Documents applicables ... 3
1.2 Conservation des documents ... 3
1.3 Symboles utilisés ... 3
1.4 Validité de la notice ... 3
1.5 Plaque signalétique ... 3
1.6 Marquage CE ... 3

2 Sécurité ... 4
2.1 Consignes de sécurité et de mise en garde ... 4
2.1.1 Classification des consignes de mise en garde ... 4
2.1.2 Structuration des consignes de mise en garde ... 4
2.2 Utilisation conforme de l'appareil ... 4
2.3 Consignes générales de sécurité ... 5

3 Description des appareils et du fonctionnement ... 6
3.1 Structure et fonctionnement ... 6
3.2 Description du fonctionnement ... 6

4 Utilisation ... 7
4.1 Réglage de la température d'eau chaude ... 7
4.2 Entretien du ballon d'eau chaude sanitaire ... 7

5 Conseils d'économie d'énergie ... 7

6 Inspection et maintenance ... 8

7 Dépannage ... 8

8 Mise hors service ... 9
8.1 Mise hors service temporaire du ballon d'eau chaude sanitaire uniSTOR ... 9

9 Garantie constructeur et service après-vente ... 9
9.1 Conditions de garantie ... 9
9.2 Service après-vente ... 9

10 Recyclage et mise au rebut ... 10
10.1 Mise au rebut du ballon d'eau chaude sanitaire ... 10
10.2 Emballage ... 10

11 Caractéristiques techniques ... 11

Glossaire technique ... 12

Index alphabétique ... 13

1 Remarques relatives à la documentation

Les consignes suivantes vous permettront de vous orienter dans l'ensemble de la documentation. D'autres documents sont également valables en complément de la présente notice d'utilisation.
Nous déclinons toute responsabilité en cas de dommages imputables au non-respect de ces instructions.

1.1 Documents applicables

Dans le cadre de l'utilisation de l'uniSTOR, veuillez impérativement respecter toutes les notices d'utilisation fournies avec les autres composants de votre installation. Ces notices d'utilisation sont jointes aux composants concernés de l'installation.

1.2 Conservation des documents

➤ Conservez la présente notice d'utilisation ainsi que tous les documents applicables afin qu'ils soient disponibles en cas de besoin.

1.3 Symboles utilisés

Les différents symboles utilisés dans le texte sont expliqués ci-après.

Symbole indiquant un risque :
- danger de mort immédiat
- risque de blessures graves
- risque de blessures légères

Symbole indiquant un risque :
- Danger de mort par électrocution

Symbole indiquant un risque :
- Risque de dommages matériels
- Risque de menace pour l'environnement

Symbole signalant une consigne et des informations utiles

➤ Symbole signalant une activité nécessaire

1.4 Validité de la notice

Cette notice d'utilisation est applicable exclusivement aux appareils portant les références suivantes :

Appareil	Désignation du type	Référence d'article
uniSTOR	VIH R 120 BE	0010013082
uniSTOR	VIH R 150 BE	0010013083
uniSTOR	VIH R 200 BE	0010013084

Tab. 1.1 Aperçu des différents modèles

Vous trouverez la référence de l'appareil en consultant la plaque signalétique.

1.5 Plaque signalétique

La plaque signalétique est disposée sur le côté, en haut sur l'enveloppe de protection (➔ **Fig. 3.1**).

1.6 Marquage CE

Le Marquage CE documente le fait que les appareils remplissent les exigences de base des directives correspondantes, pour ce qui est de leur désignation de type.

2 Sécurité

2.1 Consignes de sécurité et de mise en garde

➤ Lors de l'utilisation du ballon d'eau chaude sanitaire uniSTOR, respectez les consignes générales de sécurité et les consignes de mise en garde qui précèdent chaque intervention.

2.1.1 Classification des consignes de mise en garde

Les mises en garde sont classifiées à l'aide de signaux d'avertissement et de mots indicateurs en fonction de la gravité du danger potentiel :

Signaux de mise en garde	Mot indicateur	Explication
	Danger !	Danger de mort immédiat ou risque de blessures graves
	Danger !	Danger de mort par électrocution
	Avertissement !	Risque de blessures légères
	Attention !	Risque de dégâts matériels ou de menace pour l'environnement

Tab. 2.1 Signification des signaux d'avertissement et des mots-indicateurs

2.1.2 Structuration des consignes de mise en garde

Les consignes de mise en garde se distinguent par des lignes de séparation supérieure et inférieure. Elles sont structurées suivant les principes fondamentaux suivants :

Mot-indicateur !
Type et source du danger !
Explication du type et de la source du danger
➤ Mesures de prévention du danger

2.2 Utilisation conforme de l'appareil

Les ballons d'eau chaude sanitaire Vaillant uniSTOR sont conçus selon les techniques et règles de sécurité en vigueur. Toutefois, une utilisation incorrecte ou non conforme de l'appareil peut être à l'origine d'un risque corporel ou mettre en danger la vie de l'utilisateur ou d'un tiers et engendrer des répercussions négatives sur l'appareil ou d'autres matériels.
Cet appareil n'est pas prévu pour des personnes (y compris enfants) dont les capacités physiques, sensorielles ou intellectuelles sont limitées, ou ne disposant pas de l'expérience et/ou des connaissances nécessaires, à moins qu'elles l'utilisent sous la surveillance d'une personne responsable de leur sécurité ou qu'elles aient reçu des instructions de sa part pour utiliser l'appareil. Les enfants doivent être surveillés pour s'assurer qu'ils ne jouent pas avec l'appareil.
Les ballons d'eau chaude sanitaire uniSTOR sont destinés exclusivement à l'alimentation en eau potable chauffée jusqu'à 85 °C (température d'eau) dans les foyers et bâtiments industriels. Les ballons d'eau chaude sanitaire uniSTOR sont prévus pour fonctionner avec des chaudières de chauffage ou chaudières à circulation d'eau.
Les ballons d'eau chaude sanitaire uniSTOR peuvent être intégrés dans chaque installation de chauffage central à eau chaude.
Toute autre utilisation est considérée comme non conforme à l'usage prévu. Toute utilisation directement commerciale et industrielle sera également considérée comme non conforme à l'usage. Le constructeur/fournisseur décline toute responsabilité pour les dommages en résultant. L'utilisateur en assume alors l'entière responsabilité.
L'utilisation conforme de l'appareil comprend le respect de la notice d'emploi et d'installation, le respect de tous les autres documents applicables et le respect des conditions d'inspection et de maintenance.

Attention !
Toute utilisation abusive est interdite.

2.3 Consignes générales de sécurité

Installation de l'appareil
Seul un installateur de chauffage agréé est habilité à installer l'appareil. Il doit alors respecter les prescriptions, règles et directives en vigueur. Il est également responsable de l'inspection, de la maintenance et de la réfection de l'appareil.

Eviter le risque de brûlure
Il existe un risque d'ébouillantage aux points de puisage de l'eau chaude lorsque celle-ci dépasse une température de 65 °C. Les enfants en bas âge et les personnes âgées peuvent courir un risque, même à des températures d'eau chaude plus faibles.
➤ Sélectionner la température de telle sorte qu'elle ne représente de danger pour personne.

Risque de gel
Si le ballon d'eau chaude sanitaire uniSTOR reste hors service durant un laps de temps assez long (par exemple pendant les vacances d'hiver) dans une pièce non chauffée, l'eau peut alors geler dans le ballon d'eau chaude sanitaire uniSTOR et dans les canalisations. Le gel de l'eau peut endommager les conduites et provoquer des dommages.
➤ Veillez à ce que le lieu d'installation soit protégé contre le gel.

Eviter les fuites
Les conduites de raccordement, auxquelles sont fixées des charges, peuvent fléchir et présenter un défaut d'étanchéité.
➤ Faites attention à ce qu'aucune charge ne soit fixée sur les conduites de raccordement.
➤ Fermez immédiatement la vanne d'arrêt d'eau froide en cas de fuites au niveau de la conduite d'eau chaude entre le ballon et les points de puisage.
➤ Demandez à votre installateur spécialisé d'éliminer les fuites.

Modifications dans l'environnement du ballon d'eau chaude sanitaire
Toute modification non conforme réalisée dans l'environnement du ballon d'eau chaude sanitaire et de l'appareil de chauffage risque de générer des situations dangereuses.
Vous ne devez procéder à aucune modification sur les éléments suivants :
- sur le ballon d'eau chaude sanitaire uniSTOR,
- sur l'appareil de chauffage,
- sur les conduites de gaz, d'arrivée d'air, d'eau et sur les câbles électriques,
- sur la conduite des gaz d'échappement,
- sur la soupape de sécurité de l'eau de chauffage et
- sur les éléments de construction ayant une influence sur la sécurité de fonctionnement de l'appareil.

➤ Si vous n'êtes pas sûr que des modifications peuvent perturber le bon fonctionnement de l'appareil, interrogez votre installateur spécialisé.
➤ Faites vous expliquer les dispositifs de sécurité de votre installation de chauffage par votre installateur spécialisé.

3 Description des appareils et du fonctionnement

3.1 Structure et fonctionnement

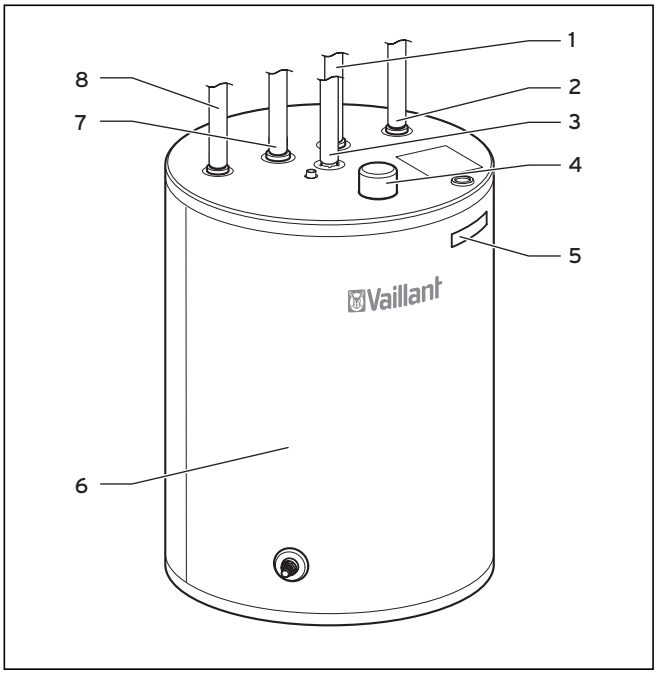

Abb. 3.1 Ballon d'eau chaude sanitaire uniSTOR

Légende
1 Retour du ballon (vers l'appareil de chauffage, froid)
2 Raccord d'eau froide
3 Raccord de circulation
4 Anode de courant vagabond
5 Plaque signalétique
6 Ballon d'eau chaude sanitaire uniSTOR
7 Départ du ballon (de l'appareil de chauffage, chaud)
8 Raccord d'eau chaude

3.2 Description du fonctionnement

Le ballon d'eau chaude sanitaire uniSTOR est un ballon chauffé indirectement qui est utilisé en combinaison avec un appareil de chauffage Vaillant (séries d'appareils de chauffage Vaillant ...TEC et ...VIT).
L'eau de chauffage chaude provenant de l'appareil de chauffage passe par le départ du ballon (**7**) pour arriver au ballon puis s'écoule à travers un serpentin courbe en spirale.
L'eau potable froide passe par le raccord d'eau froide (**2**) pour arriver dans le ballon. L'eau de chauffage chaude, qui se trouve dans le serpentin, transmet sa chaleur à l'eau potable qui l'entoure. L'eau potable ainsi échauffée est réservée dans le ballon d'eau chaude sanitaire. Le ballon est relié à divers points de puisage (par exemple lavabo, douche, évier) par le raccord d'eau chaude (**8**).
En cas de besoin d'eau chaude, vous pouvez prélever à partir de ces points de puisage l'eau chaude accumulée dans le ballon d'eau chaude sanitaire.
Le retour du ballon (**1**) permet à l'eau de chauffage refroidie en provenance du serpentin de retourner à l'appareil de chauffage où elle pourra être réchauffée.
L'anode de courant vagabond (**4**) protège le ballon d'eau chaude sanitaire uniSTOR de la corrosion.
Une conduite de circulation peut être branchée sur le raccord de circulation (**3**). Dans cette conduite de circulation, l'eau chaude est mise en permanence en circulation par une pompe de circulation. En cas de besoin d'eau chaude, l'eau chaude est ainsi immédiatement disponible même en un point de puisage très éloigné.

4 Utilisation

4.1 Réglage de la température d'eau chaude

Danger !
Risque d'ébouillantage avec l'eau chaude !
Il existe un risque d'ébouillantage aux points de puisage de l'eau chaude lorsque celle-ci dépasse une température de 65 °C. Les enfants en bas âge et les personnes âgées peuvent courir un risque, même à des températures plus faibles.
- ➤ Sélectionnez la température d'eau chaude de sorte qu'elle ne présente de danger pour personne.

Danger !
Danger de mort possible pour formation de légionnelles !
Il est possible que des légionelles (type de bactéries pathogènes) se multiplient à l'intérieur des ballons d'eau chaude sanitaire.
- ➤ Réglez la température d'eau chaude au moins à 60 °C.

Vous pouvez piloter la production d'eau chaude par le biais d'un appareil de chauffage ou d'un régulateur raccordé à l'appareil de chauffage.
- ➤ Respectez la notice d'utilisation de l'appareil de chauffage, jointe à l'appareil de chauffage.
- ➤ Respectez la notice d'utilisation du régulateur, jointe au régulateur.

Pour des raisons d'hygiène (par exemple protection anti-légionnelles) et économiques, nous recommandons un réglage à 60 °C.

4.2 Entretien du ballon d'eau chaude sanitaire

Attention !
Endommagement du matériel par des soins inappropriés !
Des produits de nettoyage inappropriés peuvent endommager les protections, robinetteries ou éléments de commande en matière plastique.
- ➤ N'utilisez pas de produits de nettoyage récurants/abrasifs qui pourraient endommager les matières plastiques.
- ➤ N'utilisez pas d'aérosols, de solvants ou de détergents contenant du chlore.

- ➤ Nettoyez les parties extérieures du ballon d'eau chaude sanitaire uniSTOR avec un chiffon humide.

5 Conseils d'économie d'énergie

Température d'eau chaude appropriée
Vous ne souhaitez pas vous ébouillanter en vous lavant les mains sous l'eau chaude. Appliquez la règle suivante pour les appareils de chauffage avec ballon d'eau chaude sanitaire raccordé : Ne chauffez que l'eau strictement nécessaire à votre consommation. Chaque cycle de chauffage supplémentaire entraîne une consommation d'énergie inutile et les températures d'eau chaude supérieures à 60 °C génèrent un entartrage plus important.

Comportement responsable vis-à-vis de la consommation d'eau
Une consommation modérée de l'eau peut contribuer à une réduction considérable des coûts de consommation. Par exemple : douchez-vous au lieu de prendre un bain : Alors que 150 litres d'eau sont nécessaires à un bain, une douche équipée d'une robinetterie moderne et économe en eau ne nécessite qu'un tiers de cette quantité. En outre : un robinet qui goutte se traduit par un gaspillage pouvant atteindre 2000 litres d'eau par an, une chasse d'eau qui fuit 4000 litres. En revanche, un nouveau joint ne coûte que quelques centimes.

Isolation des conduites d'eau chaude
L'eau chaude dans des conduites bien isolées ne refroidit pas aussi vite que dans des conduites pas ou insuffisamment isolées. Des conduites isolées vous permettent d'économiser de l'énergie et de l'argent. En particulier dans les pièces non chauffées (caves par exemple), il convient de doter les conduites d'une bonne isolation.

6 Inspection et maintenance

Danger !
Risque de blessure et de dégâts matériels en cas de maintenance ou de réparation non conforme !
Une maintenance négligée ou non conforme peut altérer la sécurité de fonctionnement du ballon d'eau chaude sanitaire uniSTOR.
- ➤ Veillez à ce que seul un installateur agréé effectue les travaux de maintenance et de réparation.

Une inspection/maintenance régulière du ballon d'eau chaude sanitaire uniSTOR par l'installateur spécialisé est indispensable pour garantir durablement la capacité de fonctionnement, la fiabilité et une grande durée de vie de l'installation. Vaillant recommande l'établissement d'un contrat d'entretien.
L'anode de courant vagabond, qui protège le ballon d'eau chaude sanitaire de la corrosion, doit être entretenue trois ans après la première mise en service du ballon d'eau chaude sanitaire, puis tous les deux ans.

7 Dépannage

Danger !
Risque de blessure et de dégâts matériels en cas de maintenance ou de réparation non conforme !
Une maintenance négligée ou non conforme peut altérer la sécurité de fonctionnement du ballon d'eau chaude sanitaire uniSTOR.
- ➤ Veillez à ce que seul un installateur agréé effectue les travaux de maintenance et de réparation.

Vaillant recommande l'établissement d'un contrat d'entretien. Le tableau suivant vous renseigne sur les pannes éventuelles pendant le fonctionnement du ballon d'eau chaude sanitaire uniSTOR et leurs causes.

Panne	Cause possible	Solution
De l'eau goutte du ballon	Défauts d'étanchéité des assemblages vissés	➤ Appelez votre installateur spécialisé pour remédier au défaut.
De l'eau arrive trop chaude ou trop froide du point de puisage (par exemple lavabo, douche, évier) ou Le régulateur ou le thermomètre raccordé affiche une température trop faible ou trop forte	Sonde de température défectueuse ou mal positionnée	
	Température d'eau chaude réglée trop faible ou trop forte sur le régulateur	➤ Réglez la température d'eau chaude souhaitée.
Le témoin sur la prise de courant de l'anode de courant vagabond clignote en rouge.	Dysfonctionnement ou panne de la fonction d'anode.	➤ Appelez votre installateur spécialisé pour remédier au défaut.

Tab. 7.1 Reconnaissance et résolution des pannes

8 Mise hors service

Attention !
Risques d'endommagement pour le système !
Une mise hors service incorrecte de l'installation de chauffage peut endommager le système.
➤ Seule une société d'installation agréée est habilitée à procéder à la mise hors service de l'installation de chauffage.

Nous recommandons, même en cas d'absence prolongée, de ne pas couper l'appareil de chauffage afin de garantir la fonction de protection antigel.
Si cela est malgré tout nécessaire et si votre ballon d'eau chaude sanitaire se trouve dans une pièce exposée au risque de gel, adressez-vous alors à votre installateur spécialisé.

8.1 Mise hors service temporaire du ballon d'eau chaude sanitaire uniSTOR

Vous pouvez mettre hors service temporairement le ballon d'eau chaude sanitaire par l'intermédiaire de votre appareil de chauffage ou du régulateur.
➤ Assurez-vous que la pièce d'installation du ballon d'eau chaude sanitaire est protégée contre le gel.
➤ Respectez la notice d'utilisation de l'appareil de chauffage, jointe à l'appareil de chauffage.
➤ Respectez la notice d'utilisation du régulateur, jointe au régulateur.

9 Garantie constructeur et service après-vente

9.1 Conditions de garantie

La période de garantie des produits Vaillant s'élève à 2 ans omnium contre tous les défauts de matériaux et les défauts de construction à partir de la date de facturation. La garantie est d'application pour autant que les conditions suivantes soient remplies:
- L'appareil doit être installé par un professionnel qualifié qui, sous son entière responsabilité, aura veillé à respecter les normes et réglementations en vigueur pour son installation.
- Seuls les techniciens d'usine Vaillant sont habilités à effectuer les réparations ou les modifications apportées à un appareil au cours de la période de garantie afin que celle-ci reste d'application. Si d'aventure une pièce non d'origine devait être montée dans un de nos appareils, la garantie Vaillant se verait automatiquement annulée.
- Afin que la garantie puisse prendre effet, la fiche de garantie dûment complète, signée et affranchie doit nous être retournée au plus tard quinze jours après l'installation!

La garantie n'est pas d'application si le mauvais fonctionnement de l'appareil serait provoqué par un mauvais réglage, par l'utilisation d'une énergie non adéquate, par une installation mal conçue ou défectueuse, par le non-respect des instructions de montage jointes à l'appareil, par une infraction aux normes relatives aux directives d'installation, de types de locaux ou de ventilation, par négligence, par surcharge, par les conséquences du gel ou de toute usure normale ou pour tout acte dit de force majeure. Dans tel cas, il y aura facturation de nos prestations et des pièces fournies. Toute facturation établie selon les conditions générales du service d'entretien est toujours adressée à la personne qui a demandé l'intervention ou/et à la personne chez qui le travail a été effectué sauf accord au préalable et par écrit d'un tiers (par ex. locataire, propriétaire, syndic...) qui accepte explicitement de prendre cette facture à sa charge.
Le montant de la facture devra être acquitté au grand comptant au technicien d'usine qui aura effectué la prestation. La mise en application de la garantie exclut tout paiement de dommages et intérêts pour tout préjudice généralement quelconque. Pour tout litige, sont seuls compétents les tribunaux du district du siège social de notre société.
Pour garantir le bon fonctionnement des appareils Vaillant sur long terme, et pour ne pas changer la situation autorisée, il faut utiliser lors d'entretiens et dépannages uniquement des pièces détachées de la marque Vaillant.

9.2 Service après-vente

Vaillant SA-NV
Golden Hopestraat 15
1620 Drogenbos
Tel : 02 / 334 93 52

10 Recyclage et mise au rebut

Le ballon d'eau chaude sanitaire tout comme les emballages destinés au transport sont constitués principalement de matériaux recyclables.

➤ Veuillez respecter les prescriptions légales en vigueur dans votre pays.

10.1 Mise au rebut du ballon d'eau chaude sanitaire

Le ballon d'eau chaude sanitaire Vaillant uniSTOR ainsi que tous ses accessoires ne doivent pas être jetés avec les ordures ménagères.

➤ Veillez à ce que l'appareil usagé et les accessoires éventuels soient mis au rebut conformément aux règles en vigueur.

10.2 Emballage

➤ Confiez la mise au rebut de l'emballage de transport à la société d'installation agréée qui a installé l'appareil.

11 Caractéristiques techniques

	Unité	VIH R 120 BE	VIH R 150 BE	VIH R 200 BE
Capacité nominale du ballon	l	115	150	200
Surpression de fonctionnement admissible pour l'eau chaude	bar	10	10	10
Surpression de fonctionnement adm. pour l'eau chaude	bar	10	10	10
Température d'eau chaude max. admissible	°C	85	85	85
Température d'eau de chauffage max. adm.	°C	110	110	110
Débit permanent d'eau chaude [1]	l/h (kW)	615 (25)	640 (26)	837 (34)
Puissance de sortie d'eau chaude [1]	l/10 min	145	195	250
Indice de puissance N_L [1]	-	1	2	3,5
Surface de chauffe	m^2	0,85	0,9	1,17
Contenu des spirales de chauffage	l	5,9	6,2	8,1
Courant du moyen de chauffage nominal [3]	m^3/h	1,6	1,6	1,6
Perte de pression au courant du moyen de chauffage nominal	mbar	50	50	65
Consommation d'énergie en veille [2]	kWh/24 h	1,3	1,4	1,6
Raccord d'eau froide	Filetage	R 3/4	R 3/4	R 3/4
Raccord d'eau chaude	Filetage	R 3/4	R 3/4	R 3/4
Raccord de circulation	Filetage	R 3/4	R 3/4	R 3/4
Raccord départ et retour	Filetage	R 1	R 1	R 1
Hauteur	mm	752	970	1240
Diamètre	mm	564	604	604
Poids à vide	kg	62	73	89

[1] Détermination selon DIN 4708 partie 3
[2] Avec ΔT entre température ambiante et température d'eau chaude de 40 K
[3] Avec kit de chargement du ballon

Tab. 11.1 Caractéristiques techniques

Glossaire technique

Anode de courant vagabond
L'anode de courant vagabond protège le ballon d'eau chaude sanitaire uniSTOR de la corrosion et par conséquent de toute perforation par la rouille. Une tension électrique (courant continue !) est alors appliquée entre la matière exposée au risque de corrosion et l'anode. La tension appliquée présente la polarité inverse de la tension du potentiel de corrosion. La corrosion électrochimique „normale" sur les pièces en acier est par conséquent inhibée.
L'anode proprement dite n'est généralement pas affectée par ce procédé. Malgré tout, il convient de l'entretenir régulièrement. Votre installateur spécialisé pourra constater si l'anode de courant vagabond doit être remplacée.

Ballon d'eau chaude sanitaire
Parmi les ballons d'eau chaude sanitaire, on distingue les ballons à chauffage direct et les ballons à chauffage indirect.
Les ballons d'eau chaude sanitaire à chauffage direct chauffent eux-mêmes l'eau potable et alimentent un ou plusieurs points de puisage (par exemple lavabo, douche, évier) indépendamment de tout système de chauffage et maintiennent l'eau chaude. Les ballons d'eau chaude sanitaire à chauffage indirect, comme le Vaillant uniSTOR, exploitent l'eau de chauffage chauffée par une chaudière ou un chauffe-eau à circulation pour chauffer l'eau potable et maintiennent l'eau chaude.

Chaudière
La chaudière est un générateur de chaleur hors sol destiné au chauffage et/ou à la production d'eau chaude. On distingue les chaudières en fonction du combustible utilisé, notamment chaudières à gaz et chaudières à mazout, mais aussi en fonction de leur rendement, à savoir les chaudières avec et sans technique de condensation. La chaudière chauffe l'eau chaude en circulation par la flamme du brûleur et les gaz d'échappement qui balayent l'intérieur de la chaudière.
Les chaudières peuvent être combinées à des installations solaires pour exploiter une énergie régénératrice supplémentaire.

Chaudière à circulation d'eau
Une chaudière à circulation d'eau est un générateur de chaleur destiné au chauffage et/ou à la production d'eau chaude, qui fonctionne selon le principe de circulation. A l'inverse des appareils qui fonctionnent selon le principe de passage, comme les chauffe-eau électriques instantanés ou chauffe-bain instantanés à gaz, les chaudières à circulation d'eau ne sont pas traversées en permanence par de l'eau potable fraîche, mais l'eau de chauffage est mise en circulation, absorbe de la chaleur et la transmet au circuit de chauffage ou d'eau chaude sanitaire. Les chaudières à circulation d'eau sont des appareils muraux petits et compacts. Tous les appareils muraux de chauffage au gaz Vaillant sont des chaudières à circulation d'eau.

Conduite de circulation
Si la distance entre le ballon d'eau chaude sanitaire et le point de puisage (par exemple lavabo, douche, évier) est importante, de l'eau chaude refroidie s'écoule de la conduite relativement longue avant que de l'eau chaude arrive de nouveau. C'est pourquoi, dans les installations présentant des tronçons de conduite relativement longs, il est possible de poser une conduite de circulation en parallèle à la conduite d'eau chaude. Une pompe de circulation maintient en permanence la circulation de l'eau chaude. Ainsi, de l'eau chaude est immédiatement disponible même en des points de puisage très éloignés. Des commandes programmées sont utilisées pour permettre des économies d'énergie.
La pompe de circulation ne doit pas être en service en permanence. À des fins d'économie d'énergie, la pompe peut être déconnectée pendant la nuit ou aux heures diurnes auxquelles les besoins en eau chaude sont moindres. La pompe de circulation peut être pilotée par un programmateur. Les appareils de chauffage modernes permettent de piloter la pompe de circulation en fonction de réglages horaires personnalisés grâce à la régulation intégrée.

Eau de chauffage
L'eau de chauffage est l'eau qui est utilisée pour le chauffage et qui circule en conséquence dans le système de chauffage. Une fois à l'intérieur du circuit de chauffage, elle ne correspond plus jamais aux exigences de l'eau potable. L'eau de chauffage est chauffée par le générateur de chaleur et transmet sa chaleur de chauffage à la pièce par l'intermédiaire des radiateurs et/ou du chauffage au sol.

Légionelles
Les légionelles sont des bactéries vivant dans l'eau. Elles se propagent rapidement et peuvent entraîner des maladies pulmonaires graves. Elles sont présentes là où une eau réchauffée présente les conditions optimales pour leur multiplication. Un chauffage de courte durée de l'eau à une température supérieure à 60 °C les tue.

Pompe de circulation
→ Conduite de circulation

Index alphabétique

A
Appareil de chauffage
Combinaison ballon d'eau chaude sanitaire et appareil de chauffage 6
Avertissements 4

C
Caractéristiques techniques 11
Conditions de garantie 9
Conseils d'économie d'énergie 7
Consignes générales de sécurité 5

D
Départ du ballon 6
Documents
Documents applicables 3

E
Ebouillantage 5, 7

F
Fuites 5

I
Inspection 8
Isolation 7

M
Maintenance 8
Marquage CE 3
Mise au rebut 10
Mise hors service 9

N
Nettoyage 7

P
Pannes
Reconnaissance et résolution 8
Plaque signalétique 3
Protection anti-légionnelles 7

R
Raccord d'eau chaude 6
Raccord de circulation 6
Raccord eau froide 6
Recyclage et mise au rebut
Ballon d'eau chaude sanitaire 10
Emballage 10
Référence d'article 3
Retour du ballon 6
Risque de gel 5

S
Service après-vente 9
Symboles 3

T
Température d'eau chaude
Réglage 7

Voor de gebruiker

Gebruiksaanwijzing

VIH R

uniSTOR boiler

BENL

Inhoudsopgave

1 Aanwijzingen bij de documentatie 3
1.1 Aanvullend geldende documenten 3
1.2 Documenten bewaren 3
1.3 Gebruikte symbolen 3
1.4 Geldigheid van de gebruiksaanwijzing 3
1.5 Typeplaatje 3
1.6 CE-markering 3

2 Veiligheid 4
2.1 Veiligheidsinstructies en waarschuwingen 4
2.1.1 Classificatie van de waarschuwingsaanwijzingen 4
2.1.2 Opbouw van waarschuwingsaanwijzingen 4
2.2 Gebruik volgens de voorschriften 4
2.3 Algemene veiligheidsinstructies 5

3 Toestel- en functiebeschrijving 6
3.1 Opbouw en functie 6
3.2 Functiebeschrijving 6

4 Bediening 7
4.1 Warmwatertemperatuur instellen 7
4.2 Boiler onderhouden 7

5 Energiespaartips 7

6 Inspectie en onderhoud 8

7 Verhelpen van storingen 8

8 Buitenbedrijfstelling 9
8.1 Boiler uniSTOR tijdelijk buiten bedrijf stellen 9

9 Fabrieksgarantie en serviceteam 9
9.1 Fabrieksgarantie 9
9.2 Klantendienst 9

10 Recycling en afvoer 10
10.1 Boiler afvoeren 10
10.2 Verpakking 10

11 Technische gegevens 11

Vakwoordenlijst 12

Trefwoordenregister 13

1 Aanwijzingen bij de documentatie

De volgende aanwijzingen vormen een wegwijzer door de volledige documentatie. In combinatie met deze gebruiksaanwijzing zijn nog andere documenten geldig. Voor schade, ontstaan door het niet naleven van deze handleidingen, kan Vaillant niet aansprakelijk worden gesteld.

1.1 Aanvullend geldende documenten

Neem bij de bediening van de uniSTOR absoluut alle gebruiksaanwijzingen in acht die bij andere componenten van uw installatie geleverd worden.
Deze gebruiksaanwijzingen zijn bij de betreffende componenten van de installatie gevoegd.

1.2 Documenten bewaren

➤ Bewaar deze gebruiksaanwijzing en alle aanvullend geldende documenten goed, zodat u er over kunt beschikken als u ze nodig heeft.

1.3 Gebruikte symbolen

Hieronder worden de in de tekst gebruikte symbolen verklaard.

Gevarensymbool:
- Onmiddellijk levensgevaar
- Gevaar voor zwaar persoonlijk letsel
- Gevaar voor licht letsel

Gevarensymbool:
- Levensgevaar door een elektrische schok

Gevarensymbool:
- Kans op materiële schade
- Kans op milieuschade

Symbool voor een nuttige tip en informatie

➤ Symbool voor een vereiste handeling

1.4 Geldigheid van de gebruiksaanwijzing

Deze gebruiksaanwijzing geldt uitsluitend voor toestellen met de volgende artikelnummers:

Toestel	Typeaanduiding	Artikelnummer
uniSTOR	VIH R 120 BE	0010013082
uniSTOR	VIH R 150 BE	0010013083
uniSTOR	VIH R 200 BE	0010013084

Tab. 1.1 Typeoverzicht

Zie voor het artikelnummer van het toestel het typeplaatje.

1.5 Typeplaatje

Het typeplaatje is aan de zijkant, bovenaan op de mantel aangebracht (**→ afb. 3.1**).

1.6 CE-markering

Met de CE-markering wordt aangegeven dat de toestellen conform het typeoverzicht aan de fundamentele eisen van de desbetreffende richtlijnen voldoen:.

2 Veiligheid

2.1 Veiligheidsinstructies en waarschuwingen

➤ Neem bij de bediening van de boiler uniSTOR goed nota van de algemene veiligheidsinstructies en de waarschuwingen die vóór elke handeling staan vermeld.

2.1.1 Classificatie van de waarschuwingsaanwijzingen

De waarschuwingen zijn als volgt door waarschuwingstekens en signaalwoorden aangaande de ernst van het potentiële gevaar ingedeeld:

Waarschuwing	Signaalwoord	Toelichting
	Gevaar!	Onmiddellijk levensgevaar of gevaar voor zwaar letsel
	Gevaar!	Levensgevaar door een elektrische schok
	Waarschuwing!	Gevaar voor licht letsel
	Opgelet!	Kans op materiële schade of milieuschade

Tab. 2.1 Betekenis van waarschuwingstekens en signaalwoorden

2.1.2 Opbouw van waarschuwingsaanwijzingen

Waarschuwingen herkent u aan een haarlijn boven en onder. Deze zijn volgens het volgende basisprincipe opgebouwd:

Signaalwoord!
Soort en bron van het gevaar!
Toelichting op soort en bron van het gevaar
➤ Maatregelen om het gevaar af te wenden

2.2 Gebruik volgens de voorschriften

De Vaillant boilers uniSTOR zijn gebouwd volgens de laatste stand van de techniek en de erkende veiligheidsvoorschriften. Toch kan er bij ondeskundig of oneigenlijk gebruik gevaar ontstaan voor lijf en leven van de gebruiker of derden resp. schade aan het toestel en andere voorwerpen.
Dit toestel is niet bedoeld om door personen (met inbegrip van kinderen) met beperkte fysieke, sensorische of geestelijke vaardigheden of gebrek aan ervaring en/of ontbrekende kennis gebruikt te worden, tenzij zij onder toezicht staan van een persoon die verantwoordelijk is voor hun veiligheid of die hen in het gebruik van het toestel geïnstrueerd heeft.
Kinderen mogen zich uitsluitend onder toezicht in de buurt van het toestel bevinden; dit om te borgen dat zij niet met het toestel spelen.
De boilers uniSTOR dienen uitsluitend voor de voorziening van opgewarmd tapwater tot 85 °C watertemperatuur in huishouden en nijverheid. De boilers uniSTOR zijn bestemd voor het gebruik met CV-ketels of circulatiewaterverwarmers. De boilers uniSTOR kunnen in elke warmwater-CV-installatie geïntegreerd worden.
Een ander of daarvan afwijkend gebruik geldt als niet conform aan de voorschriften. Als niet-beoogd gebruik geldt ook ieder direct commercieel of industrieel gebruik. Voor de hierdoor ontstane schade kunnen de fabrikant en/of leverancier niet aansprakelijk gesteld worden. Hiervoor is uitsluitend de gebruiker verantwoordelijk.
Tot het gebruik volgens de voorschriften behoort ook het in acht nemen van de gebruiksaanwijzing en de installatiehandleiding en alle andere aanvullend geldende documenten alsmede het naleven van de inspectie- en onderhoudsvoorschriften.

Attentie!
Ieder misbruik is verboden.

2.3 Algemene veiligheidsinstructies

Toestelinstallatie
Het toestel mag enkel door een erkend installateur geïnstalleerd worden. Hierbij moet hij de bestaande voorschriften, regels en richtlijnen in acht nemen. Hij is eveneens voor inspectie/onderhoud en reparatie van het toestel bevoegd.

Verbranding vermijden
Aan de tappunten voor warm water bestaat bij warmwatertemperaturen van meer dan 65 °C gevaar voor verbranding. Kleine kinderen en oudere mensen lopen zelfs bij lagere warmwatertemperaturen al risico's.
➤ Kies een temperatuur waarbij niemand gevaar loopt.

Bevriezingsgevaar
Als de boiler uniSTOR langere tijd (bijvoorbeeld in de wintervakantie) in een onverwarmde ruimte buiten dienst blijft, kan het warmwater in de boiler uniSTOR en in de leidingen bevriezen. Bevriezend water kan de leidingen beschadigen en kan tot gevolgschade leiden.
➤ Zorg ervoor dat de plaatsingsruimte permanent vorstvrij is.

Lekken vermijden
Aansluitleidingen waaraan lasten bevestigd worden, kunnen doorbuigen en ondicht worden.
➤ Zorg ervoor dat aan de aansluitleidingen geen lasten bevestigd worden.
➤ Sluit bij eventuele lekkages in de warmwaterleiding tussen toestel en tappunten onmiddellijk de koudwaterstopkraan.
➤ Geef aan uw erkend installateur de opdracht om lekkages te verhelpen.

Wijzigingen in de omgeving van het boiler
Ondeskundige veranderingen in de omgeving van de boiler en de CV-ketel kunnen tot gevaarlijke situaties leiden. Aan de volgende zaken mogen geen wijzigingen worden uitgevoerd:
- aan de boiler uniSTOR,
- aan de CV-ketel,
- aan de leidingen voor gas, verbrandingslucht, water en elektriciteit,
- aan de rookgasleiding,
- aan het veiligheidsventiel voor het verwarmingswater en
- aan bouwconstructies die de gebruiksveiligheid van het toestel kunnen beïnvloeden.

➤ Als u niet zeker bent of veranderingen de bedrijfsveiligheid van het toestel kunnen beïnvloeden, win dan het nodige advies in bij uw erkend installateur.
➤ Laat de veiligheidsinrichtingen van uw CV-installatie door uw erkend installateur uitleggen.

3 Toestel- en functiebeschrijving

3.1 Opbouw en functie

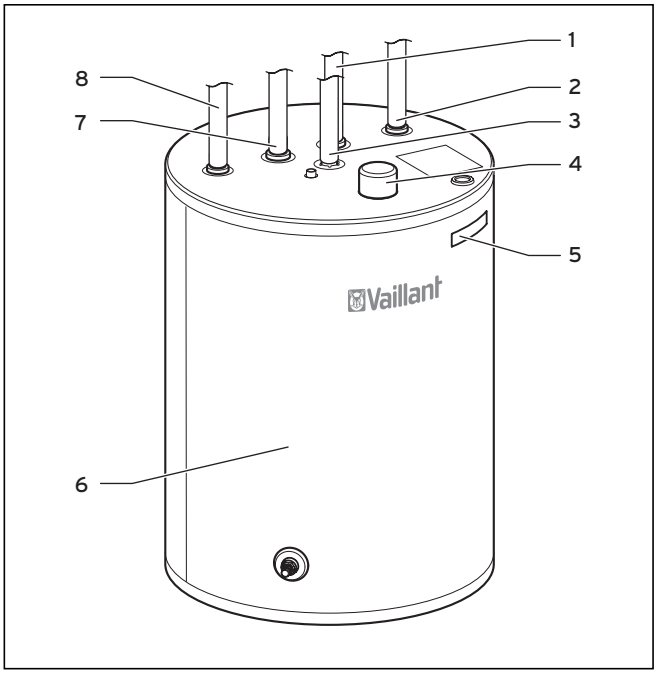

Afb. 3.1 Boiler uniSTOR

Legenda
1 Boilerretour (naar de CV-ketel, koud)
2 Koudwateraansluiting
3 Circulatieaansluiting
4 Elektrische anode
5 Typeplaatje
6 Boiler uniSTOR
7 Boileraanvoer (van de CV-ketel, warm)
8 Warmwateraansluiting

3.2 Functiebeschrijving

De boiler uniSTOR is een indirect verwarmde boiler en wordt in combinatie met een Vaillant CV-ketel (Vaillant CV-ketelseries ...TEC en ...VIT) gebruikt.
Via de boileraanvoer (**7**) gaat het warme verwarmingswater uit de CV-ketel in de boiler en stroomt door een spiraalvormig gebogen spiraalbuis.
Via de koudwateraansluiting (**2**) stroomt koud tapwater in de boiler. Het in de spiraalbuis voorhanden warme verwarmingswater geeft zijn warmte aan het omgevende tapwater af. Het op die manier opgewarmde tapwater wordt in de boiler bewaard. Via de warmwateraansluiting (**8**) is de boiler met de verschillende tappunten (bijv. wastafel, douche, gootsteen) verbonden. Bij warmwaterbehoefte kunt u aan deze tappunten het opgeslagen warme water uit de boiler nemen.
Via de boilerretour (**1**) loopt het afgekoelde verwarmingswater uit de spiraalbuis terug naar de CV-ketel en kan het daar opnieuw opgewarmd worden.

De elektrische anode (**4**) beschermt de boiler uniSTOR tegen corrosie.
Aan de circulatieaansluiting (**3**) kan een circulatieleiding aangesloten worden. In deze circulatieleiding wordt het warme water door een circulatiepomp permanent gecirculeerd. Zo staat bij warmwaterbehoefte ook op een ver verwijderd aftappunt het warme water onmiddellijk ter beschikking.

4 Bediening

4.1 Warmwatertemperatuur instellen

Gevaar!
Verbrandingsgevaar door heet water!
Aan de tappunten voor warm water bestaat bij temperaturen van meer dan 65 °C verbrandingsgevaar. Kleine kinderen en oudere mensen lopen zelfs bij lagere temperaturen al risico's.
- ➤ Kies een warmwatertemperatuur waarbij niemand gevaar loopt.

Gevaar!
Mogelijk levensgevaar door de vorming van legionellabacteriën!
In boilers bestaat de mogelijkheid dat legionellabacteriën (ziekteverwekkend type bacteriën) zich vermeerderen.
- ➤ Stel de warmwatertemperatuur op minstens 60 °C in.

De warmwaterbereiding kunt u via de CV-ketel of via een aan de CV-ketel aangesloten thermostaat regelen.
- ➤ Neem de gebruiksaanwijzing van de CV-ketel in acht die bij de CV-ketel geleverd is.
- ➤ Neem de gebruiksaanwijzing van de thermostaat in acht die bij de thermostaat geleverd is.

Om hygiënische (bijv. bescherming tegen de legionellabacterie) en economische redenen raden we een instelling van 60 °C aan.

4.2 Boiler onderhouden

Attentie!
Materiële schade door onjuiste reiniging!
Ongeschikte reinigingsmiddelen kunnen mantels, koppelstukken of bedieningselementen van kunststof beschadigen.
- ➤ Gebruik geen schuur -of reinigingsmiddelen die kunststoffen kunnen beschadigen.
- ➤ Gebruik geen spuitbussen, oplosmiddelen of chloorhoudende reinigingsmiddelen.

- ➤ Reinig de buitendelen van de boiler uniSTOR met een vochtige doek.

5 Energiespaartips

Gepaste warmwatertemperatuur
Wie zijn handen met warm water wil wassen, wil zijn vingers niet verbranden. Voor CV-ketels met aangesloten boiler geldt: Het warme water dient slechts zover opgewarmd te worden als het voor het gebruik nodig is. Elke verdere opwarming leidt tot onnodig energieverbruik, warmwatertemperaturen van meer dan 60 °C veroorzaken bovendien in versterkte mate kalkaanslag.

Bewust omgaan met water
Door bewust om te gaan met water kunnen eveneens de verbruikskosten aanzienlijk dalen. Bijvoorbeeld douchen in plaats van een bad nemen: terwijl voor een bad ca. 150 liter water nodig is, heeft een met moderne, waterbesparende kranen uitgeruste douche slechts ca. een derde van deze hoeveelheid nodig. Overigens: een druppelende waterkraan verspilt tot 2000 liter water, een lekkende toiletspoeling tot 4000 liter water per jaar. Daarentegen kost een nieuwe pakking slechts een paar cent.

Warmwaterleidingen isoleren
Warm water in goed geïsoleerde warmwaterleidingen of circulatieleidingen koelt niet zo snel af als in niet of niet voldoende geïsoleerde leidingen. Met geïsoleerde leidingen kunt u energie en geld sparen. Vooral in niet verwarmde ruimtes (bijv. kelderruimtes) moeten de leidingen van een isolatie voorzien zijn.

6 Inspectie en onderhoud

Gevaar!
Letsel en materiële schade als gevolg van ondeskundig onderhoud en reparatie!
Niet of onjuist onderhoud kan de veilige werking van de boiler uniSTOR verminderen.
- ➤ Zorg ervoor dat alleen een erkende installateur onderhoudswerkzaamheden en reparaties uitvoert.

Voorwaarde voor permanente inzetbaarheid, betrouwbaarheid en lange levensduur is een jaarlijkse inspectie/jaarlijks onderhoud van de boiler uniSTOR door een erkend installateur. Vaillant adviseert het afsluiten van een onderhoudscontract.
De ingebouwde elektrische anode, die de boiler tegen corrosie beschermt, moet drie jaar na de eerste ingebruikneming van de boiler onderhouden worden en daarna om de twee jaar.

7 Verhelpen van storingen

Gevaar!
Letsel en materiële schade als gevolg van ondeskundig onderhoud en reparatie!
Niet of onjuist onderhoud kan de veilige werking van de boiler uniSTOR verminderen.
- ➤ Zorg ervoor dat alleen een erkende installateur onderhoudswerkzaamheden en reparaties uitvoert.

Vaillant adviseert het afsluiten van een onderhoudscontract. De volgende tabel geeft informatie over mogelijke storingen bij het gebruik van de boiler uniSTOR en de oorzaken hiervan.

Storing	Mogelijke oorzaak	Verhelpen
Water druppelt uit de boiler	Lekkage van de schroefverbindingen	➤ Neem contact op met uw erkend installateur om de storing te verhelpen.
Water komt te heet of te koud uit het tappunt (bijv. wastafel, douche, gootsteen) of Aangesloten thermostaat of aangesloten thermometer geeft te geringe of te hoge temperatuur aan	Defecte temperatuurvoeler of verkeerd geplaatste temperatuurvoeler	
	Te laag of te hoog ingestelde warmwatertemperatuur aan de thermostaat	➤ Stel de gewenste warmwatertemperatuur in.
Lampje aan de stroomstekker van de elektrische anode knippert rood.	Slechte werking of storing van de anodefunctie.	➤ Neem contact op met uw erkend installateur om de storing te verhelpen.

Tab. 7.1 Storingen herkennen en verhelpen

8 Buitenbedrijfstelling

Attentie!
Beschadigingsgevaar voor het systeem!
Een ondeskundige buitenbedrijfstelling van de CV-installatie kan schade aan het systeem veroorzaken.
- ➤ De buitenbedrijfstelling van de CV-installatie mag alleen door een erkend installateur uitgevoerd worden.

We raden aan om ook tijdens langere afwezigheid de CV-ketel niet uit te schakelen om de vorstbeveiligingsfunctie te garanderen.
Als het toch eens nodig is en uw boiler staat in een niet vorstvrije ruimte, neem dan contact op met uw installateur.

8.1 Boiler uniSTOR tijdelijk buiten bedrijf stellen

U kunt de boiler via uw CV-ketel of de thermostaat tijdelijk buiten bedrijf stellen.
- ➤ Zorg ervoor dat de opstellingsruimte van de boiler vorstvrij is.
- ➤ Neem de gebruiksaanwijzing van de CV-ketel in acht die bij de CV-ketel geleverd is.
- ➤ Neem de gebruiksaanwijzing van de thermostaat in acht die bij de thermostaat geleverd is.

9 Fabrieksgarantie en serviceteam

9.1 Fabrieksgarantie

De producten van de NV Vaillant zijn gewaarborgd tegen alle materiaal- en constructiefouten voor een periode van twee jaar vanaf de datum vermeld op de aankoopfactuur die u heel nauwkeurig dient bij te houden. De waarborg geldt alleen onder de volgende voorwaarden:
- Het toestel moet door een erkend gekwalificeerd vakman geplaatst worden die er, onder zijn volledige verantwoordelijkheid, op zal letten dat de normen en installatievoorschriften nageleefd worden.
- Het is enkel aan de technici van de Vaillant fabriek toegelaten om herstellingen of wijzigingen aan het toestel onder garantie uit te voeren, opdat de waarborg van toepassing zou blijven. De originele onderdelen moeten in het Vaillant toestel gemonteerd zijn, zoniet wordt de waarborg geannuleerd.
- Teneinde de waarborg te laten gelden, moet u ons de garantiekaart volledig ingevuld, ondertekend en gefrankeerd terugzenden binnen de veertien dagen na de installatie!

De waarborg wordt niet toegekend indien de slechte werking van het toestel het gevolg is van een slechte regeling, door het gebruik van een niet overeenkomstige energie, een verkeerde of gebrekkige installatie, de niet-naleving van de gebruiksaanwijzing die bij het toestel gevoegd is, door het niet opvolgen van de normen betreffende de installatievoorschriften, het type lokaal of verluchting, verwaarlozing, overbelasting, bevriezing, elke normale slijtage of elke handeling van overmacht. In dit geval zullen onze prestaties en de geleverde onderdelen aangerekend worden. Bij facturatie, opgesteld volgens de algemene voorwaarden van de naverkoop-dienst, wordt deze steeds opgemaakt op de naam van de persoon die de oproep heeft verricht en/of de naam van de persoon bij wie het werk is uitgevoerd, behoudens voorafgaand schriftelijk akkoord van een derde persoon (bv. huurder, eigenaar, syndic, enz.) die deze factuur uitdrukkelijk ten zijne laste neemt. Het factuurbedrag zal contant betaald moeten worden aan de fabriekstechnicus die het werk heeft uitgevoerd. Het herstellen of vervangen van onderdelen tijdens de garantieperiode heeft geen verlenging van de waarborg tot gevolg. De toekenning van garantie sluit elke betaling van schadevergoeding uit en dit tot voor om het even welke reden ze ook gevraagd wordt. Voor elk geschil, zijn enkel de Tribunalen van het district waar de hoofdzetel van de vennootschap gevestigd is, bevoegd. Om alle functies van het Vaillant toestel op termijn vast te stellen en om de toegelaten toestand niet te veranderen, mogen bij onderhoud en herstellingen enkel nog originele Vaillant onderdelen gebruikt worden.

9.2 Klantendienst

Vaillant NV-SA
Golden Hopestraat 15
1620 Drogenbos
Tel : 02 / 334 93 52

10 Recycling en afvoer

Zowel de boiler alsook de bijbehorende transportverpakkingen bestaan hoofdzakelijk uit recyclebaar materiaal.

➤ Neem de geldende nationale wettelijke voorschriften in acht.

10.1 Boiler afvoeren

De Vaillant boiler uniSTOR en alle accessoires behoren niet tot het huishoudelijke afval.

➤ Zorg ervoor dat het oude toestel en eventueel aanwezige toebehoren op een correcte manier worden afgevoerd.

10.2 Verpakking

➤ Het afvoeren van de transportverpakking kunt u het best overlaten aan de erkende installateur die het toestel geïnstalleerd heeft.

11 Technische gegevens

	Eenheid	VIH R 120 BE	VIH R 150 BE	VIH R 200 BE
Nominale inhoud boiler	l	115	150	200
Toegestane werkoverdruk voor warm water	bar	10	10	10
Toegestane werkoverdruk voor heet water	bar	10	10	10
Max. toegest. warmwatertemperatuur	°C	85	85	85
Max. toegest. heetwatertemperatuur	°C	110	110	110
Continuvermogen warm water [1]	l/h (kW)	615 (25)	640 (26)	837 (34)
Uitgangsvermogen warm water [1]	l/10min	145	195	250
Vermogenskengetal N_L [1]	-	1	2	3,5
Verwarmingsoppervlak	m^2	0,85	0,9	1,17
Inhoud van de verwarmingsspiraal	l	5,9	6,2	8,1
Nominale verwarmingsmiddelstroom [3]	m^3/h	1,6	1,6	1,6
Drukverlies bij nominale verwarmingsmiddelstroom	mbar	50	50	65
Energieverbruik stand-by [2]	kWh/24h	1,3	1,4	1,6
Koudwateraansluiting	Schroefdraad	R 3/4	R 3/4	R 3/4
Warmwateraansluiting	Schroefdraad	R 3/4	R 3/4	R 3/4
Circulatie-aansluiting	Schroefdraad	R 3/4	R 3/4	R 3/4
Aansluiting aanvoer- en retourleiding	Schroefdraad	R 1	R 1	R 1
Hoogte	mm	752	970	1240
Diameter	mm	564	604	604
Gewicht leeg	kg	62	73	89

[1] Bepaald volgens DIN 4708 deel 3
[2] Bij een ΔT tussen kamer- en warmwatertemperatuur van 40 K
[3] Met boilerlaadset

Tab. 11.1 Technische gegevens

Vakwoordenlijst

Boiler
Bij boilers wordt een onderscheid gemaakt tussen direct en indirect verwarmde boilers.
Direct verwarmde boilers warmen automatisch het tapwater op en voorzien een of meerdere tappunten van warm water (bijv. wastafel, douche, gootsteen) onafhankelijk van een CV-systeem en houden het warm water ter beschikking. Indirect verwarmde boilers, zoals de Vaillant uniSTOR, gebruiken het door een CV-ketel of circulatiewaterverwarmer opgewarmde verwarmingswater voor de opwarming van het tapwater en houden het warme water ter beschikking.

Circulatieleiding
Bij een grotere afstand tussen de boiler en het tappunt (bijvoorbeeld, wastafel, douche, gootsteen) loopt afgekoeld warm water uit de lange buisleiding, totdat er weer warm water komt. Daarom kan bij installaties met langere leidingafstanden parallel tot de warmwaterleiding een circulatieleiding gelegd worden. Een circulatiepomp zorgt voor een permanente warmwatercirculatie. Hierdoor staat ook op ver verwijderde tappunten direct warm water ter beschikking. Voor energiebesparing worden tijdschakelaars gebruikt.
De circulatiepomp hoeft niet voortdurend in werking te zijn. Om energie te besparen, kan de pomp ‘s nachts en overdag worden uitgeschakeld op tijden waarop geen behoeft is aan warm water. De circulatiepomp kan via een tijdschakelklok worden aangestuurd. Bij moderne CV-toestellen is regeling van de circulatiepomp met individuele tijdinstelling via de ingebouwde thermostaat mogelijk.

Circulatiewaterverwarmer
Een circulatiewaterverwarmer is een warmtebron voor verwarming en/of warmwaterbereiding die volgens het circulatieprincipe werkt. In tegenstelling tot toestellen die volgens het doorloopprincipe werken, bijv. elektrische of gasgeisers, loopt er bij circulatiewaterverwarmers niet permanent vers tapwater door, maar het verwarmingswater wordt gecirculeerd, neemt hierbij warmte op en geeft de warmte aan het CV- of warmwatercircuit af. Circulatiewaterverwarmers zijn kleine, compacte, aan de wand hangende toestellen. Aller Vaillant gaswandketels zijn circulatiewaterverwarmers.

Circulatiepomp
→ Circulatieleiding

CV-ketel
De CV-ketel is een op de grond staande warmtebron voor verwarming en/of warmwaterbereiding. De boilers onderscheiden zich op het vlak van de gebruikte brandstof in o.a. gas- en olieketel, maar ook op het vlak van het rendement in een CV-ketel met en zonder HR-techniek. De CV-ketel verwarmt het circulerende verwarmingswater door de brandervlam en het doorstromende rookgas in het binnenste van de CV-ketel.
CV-ketels kunnen met zonnewarmte-installaties gecombineerd worden om bijkomend regeneratieve energie te gebruiken.

Elektrische anode
De elektrische anode beschermt de boiler uniSTOR tegen corrosie en hierdoor tegen het doorroesten. Hierbij wordt een elektrische spanning (gelijkstroom!) tussen het corrosiegevoelige materiaal en de anode aangelegd. De aangelegde spanning is de spanning van het corrosiepotentieel tegengesteld gepoold. De “normale” elektrochemische corrosie aan stalen delen wordt hierdoor vermeden.
De anode zelf wordt bij dit proces in de regel niet beschadigd. Toch moet de anode regelmatig onderhouden worden. Hierbij stelt uw erkend installateur vast of de elektrische anode vervangen moet worden.

Legionellabacteriën
Legionellabacteriën zijn in het water levende bacteriën die zich snel vermeerderen en tot levensgevaarlijke longziektes kunnen leiden. Ze komen voor waar opgewarmd water hen optimale voorwaarden om te vermeerderen biedt. Kortstondig opwarmen van het water boven 60°C doodt de legionellabacteriën.

Verwarmingswater
Verwarmingswater is water dat voor het verwarmen gebruikt worden en hiervoor in het CV-systeem circuleert. Eens in het CV-circuit gevuld, voldoet het niet meer aan de eisen voor tapwater. Verwarmingswater wordt door de warmtebron opgewarmd en brengt zijn verwarmingswarmte via de radiatoren en/of de vloerverwarming over op de ruimte.

Trefwoordenregister

A
Afvoer 10
Artikelnummer 3

B
Bevriezingsgevaar 5
Boileraanvoer 6
Boilerretour 6
Buitenbedrijfstelling 9

C
CE-markering 3
Circulatie-aansluiting 6
CV-ketel
  Boiler met CV-ketel combineren 6

D
Documenten
  Aanvullend geldende documenten 3

E
Energiespaartips 7

F
Fabrieksgarantie 9

I
inspectie 8
Isolatie 7

K
Koudwateraansluiting 6

L
Legionellabeveiliging 7
Lekkages 5

O
Onderhoud 8

R
Recycling en afvoer
  Boiler 10
  Verpakking 10
Reiniging 7

S
Serviceteam 9
Storingen
  herkennen en verhelpen 8
Symbolen 3

T
Technische gegevens 11
Typeplaatje 3

V
Veiligheidsinstructies
  Algemeen 5
Verbranding 5, 7

W
Waarschuwingen 4
Warmwateraansluiting 6
Warmwatertemperatuur
  Instelling 7

Lieferant / Fournisseur / Leverancier

N.V. Vaillant S.A.
Golden Hopestraat 15 ▮ B-1620 Drogenbos ▮ Tel. 02/334 93 00
Fax 02/334 93 19 ▮ www.vaillant.be ▮ info@vaillant.be

Hersteller / Fabricant / Fabrikant

Vaillant GmbH
Berghauser Str. 40 ▮ D-42859 Remscheid ▮ Telefon 0 21 91/18-0
Telefax 0 21 91/18-28 10 ▮ www.vaillant.de ▮ info@vaillant.de

0020131406_00 BE 052011 - Änderungen vorbehalten - Sous réserve de modifications - Wijzigingen voorbehouden