Destinés aux professionels

Vaillant

Notice de montage

turboMAX plus, turboMAX pro, aquaPLUS

Système d'évacuation des gaz de fumée

1ère Partie
Système concentrique 60/100

2ème Partie
Système concentrique 80/125

3ème Partie
Système excentrique 80/80

BE/LU

SOMMAIRE: 1ÈRE PARTIE SYSTÈME CONCENTRIQUE 60/100

Le placement et le raccordement du système d'évacuation des gaz de fumé ne peuvent être réalisés que par un spécialiste agréé. Celui-ci est également responsable du respect de la notice de montage et des normes et directives existantes.

		Page
Instructions	Quelles normes et directives faut-il respecter?	5
Aperçu du système d'évacuation des gaz de fumé	Quels accessoires peut-on utiliser?	6
	Quels intervalles faut-il respecter?	10
	Détermination et montage de la bague de réduction	11
Montage de l'évacuation de l'eau de condensation		13
Montage d'un système vertical d'évacuation des gaz de fumé		14
Montage d'un système horizontal d'évacuation des gaz de fumé		16
Comment insérer des rallonges dans le système d'évacuation des gaz de fumé?	Comment monter les rallonges?	20
	Comment monter les coudes?	21
Comment monter les colliers de fixation?		23
Comment insérer des rallonges téléscopique?		23

SOMMAIRE: 2ÈME PARTIE SYSTÈME CONCENTRIQUE 80/125

Le placement et le raccordement du système d'évacuation des gaz de fumé ne peuvent être réalisés que par un spécialiste agréé. Celui-ci est également responsable du respect de la notice de montage et des normes et directives existantes.

		Page
Instructions	Quelles normes et directives faut-il respecter?	5
Aperçu du système d'évacuation des gaz de fumé	Quels accessoires peut-on utiliser?	24
	Quels intervalles faut-il respecter?	28
	Détermination et montage de la bague de réduction	29
Montage de l'évacuation de l'eau de condensation		31
Montage d'un système vertical d'évacuation des gaz de fumé		32
Montage d'un système horizontal d'évacuation des gaz de fumée		34
Comment insérer des rallonges dans le système d'évacuation des gaz de fumé?	Comment monter les rallonges?	37
	Comment monter les coudes?	38
Comment monter les colliers de fixation?		40

SOMMAIRE: 3ÈME PARTIE SYSTÈME EXCENTRIQUE (SÉPARÉ) 80/80

Le placement et le raccordement du système d'évacuation des gaz de fumé ne peuvent être réalisés que par un spécialiste agréé. Celui-ci est également responsable du respect de la notice de montage et des normes et directives existantes.

		Page
Instructions	Quelles normes et directives faut-il respecter?	5
Aperçu du système d'évacuation des gaz de fumé	Quels accessoires peuvent être utilisés?	41
Montage de l'adaptateur CLV et du siphon à condensa		42
Exemple d'installation Ø 80/80		43

Quelles normes et directives faut-il respecter?

Le label CE sur la chaudière murale à gaz de Vaillant indique que l'appareil de chauffage avec les systèmes correspondants d'évacuation des gaz de fumé est conforme à la directive pour les appareils à gaz 90/396/CEE.

☞ Lors de l'exécution du système d'évacuation des gaz de fumé, les éléments suivants doivent être pris en considération:
- les directives locales de la commune,
- les directives de protection contre l'incendie,

☞ Le placement et le raccordement du système d'évacuation des gaz de fumé ne peuvent être réalisés que par un spécialiste agréé. Celui-ci est également responsable du respect de la notice d'installation, des normes et directives existantes.

☞ Les prescriptions, normes et directives exposées dans la notice d'installation de la chaudière murale au gaz doivent également être respectées.

☞ Il ne faut pas respecter une distance minimale entre le système d'évacuation des gaz de fumé et des matières inflammables vu que les températures de surface ne dépassent pas 85°C.

☞ En cas de système excentrique d'évacuation des gaz de fumé (séparé), les températures de surface sont plus élevées et le système d'évacuation doit être monté de manière à empêcher tout contact direct. Si nécessaire, maintenir une distance suffisante par rapport aux matières inflammables ou prévoir l'isolation nécessaire. Respecter les directives de lutte contre l'incendie.

☞ Si le bâtiment est équipé d'un paratonnerre, le système d'évacuation des gaz de fumé doit y être raccordé.

☞ En cas de montage horizontal ou vertical du système d'évacuation des gaz de fumé, il faut tenir compte du fait que, dans des conditions climatiques défavorables, la vapeur d'eau présente dans les gaz de fumé peut se déposer sous la forme de glace ou former un panache de fumé à l'embouchure.

☞ Pendant le montage du système d'évacuation des gaz de fumé, veiller à ce qu'il ne s'y glisse pas d'impuretés (par exemple, des restes de mortier, de ciment, de gravats, etc.).

☞ Lorsque le système d'évacuation des gaz de fumé est placé dans des locaux où la température ambiante est inférieure à 15°C, le système doit être muni de l'isolation nécessaire contre le refroidissement.

PRÉSENTATION DU SYSTÈME D'ÉVACUATION DES GAZ DE FUMÉ

Quels accessoires peuvent être utilisés?

303 800 = Passage de toiture verticale (noir)
303 807 = Passage murale/toiture
303 806 = Passage télescopique murale/toiture

Accessoires	N° art.	303 800	303 807	303 806	303 810
Rallonges, concentriques 0,5 m - diamètre 60/100	303 801	x	x	x	x
Rallonges, concentriques 1,0 m - diamètre 60/100	303 802	x	x	x	x
Rallonges, concentriques 2,0 m - diamètre 60/100	303 803	x	x	x	
Rallonge télescopique, concentrique 0,5 - 0,79 m - diamètre 60/100	303 804	x	x	x	x
Evacuation d'eau de condensation	303 805	x	x	x	
Coudes, concentriques (2 pièces) 45° - diamètre 60/100	303 809	x	x	x	x
Coude, concentrique 90° - diamètre 60/100	303 808	x	x	x	x
Coude, concentrique 15° - diamètre 60/100	303 820	x	x	x	x
Pièce télescopique, concentrique 0,29 m - 0,46 m - diamètre 60/100	303 819	x	x	x	x
Colliers de fixation (5 pièces) diamètre 100	303 821	x	x	x	x
Adaptateur diamètre 60/100	303 816	x	x	x	x
Adaptateur 60/100 → diamètre 63/95,5	303 813				
Tuile universelle pour toit incliné	9076 (noir)	x			
Collerette pour toit plat	9056	x			
Grille d'arrêt de glace pour passage de toiture verticale	303 096 (noir)	x			
Grille d'arrêt de glace pour passage murale/toiture	300 865		x	x	
Grille de protection	300 712		x	x	

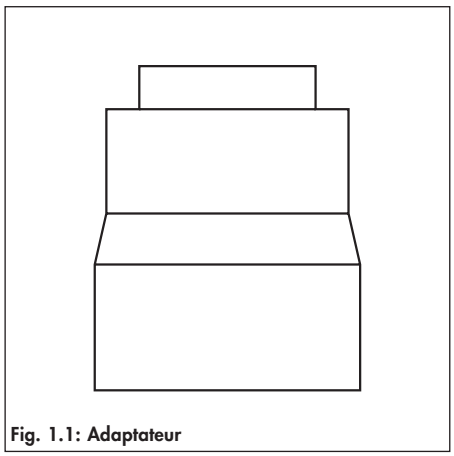

Fig. 1.1: Adaptateur

Adaptateur diamètre 60/100 - diamètre 63/95,5
N° art. Vaillant: 303 813

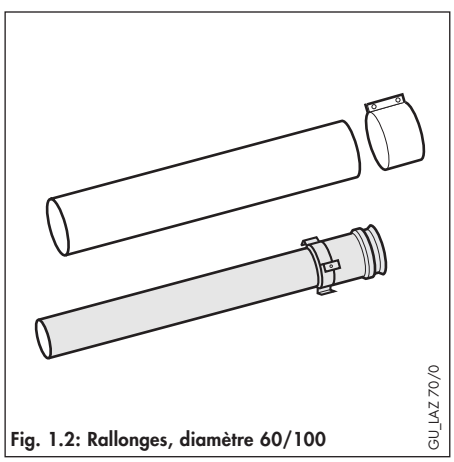

Fig. 1.2: Rallonges, diamètre 60/100

Rallonge 0,5 m diamètre 60/100
N° art. Vaillant: 303 801

Rallonge 1,0 m diamètre 60/100
N° art. Vaillant: 303 802

Rallonge 2,0 m diamètre 60/100
N° art. Vaillant: 303 803

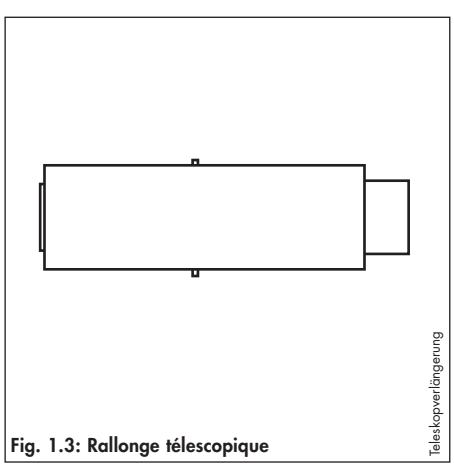

Fig. 1.3: Rallonge télescopique

Rallonge télescopique 0,5 - 0,79 m diamètre 60/100
N° art. Vaillant: 303 804

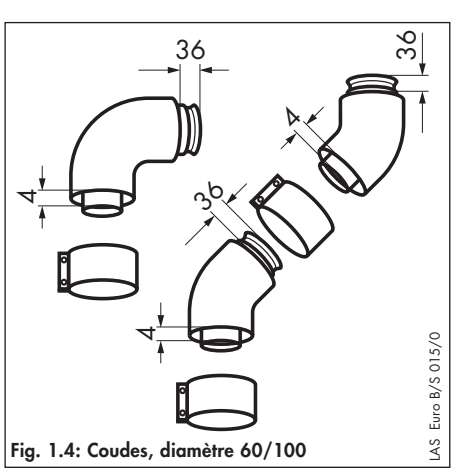

Fig. 1.4: Coudes, diamètre 60/100

Coudes, 90°, diamètre 60/100
N° art. Vaillant: 303 808

Coudes, 45° (2 pièces), diamètre 60/100
N° art. Vaillant: 303 809

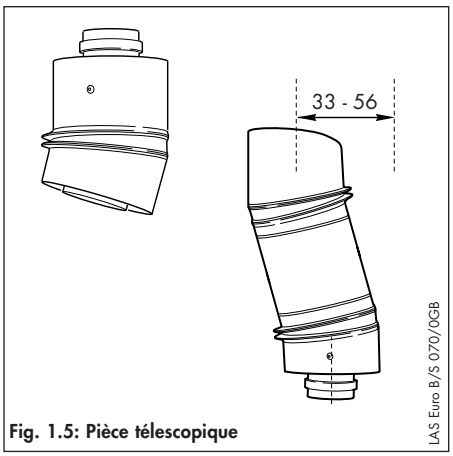

Fig. 1.5: Pièce télescopique

Coudes, 15°, diamètre 60/100
N° art. Vaillant: 303 820

Pièce télescopique, diamètre 60/100
N° art. Vaillant: 303 819

☞ Pour soutenir le système d'évacuation des gaz de fumé, un collier de fixation est prévu par mètre.

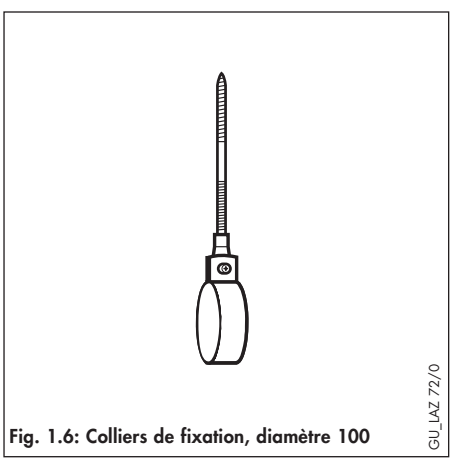

Fig. 1.6: Colliers de fixation, diamètre 100

Colliers de fixation, diamètre 100 (5 pièces)
N° art. Vaillant: 303 821

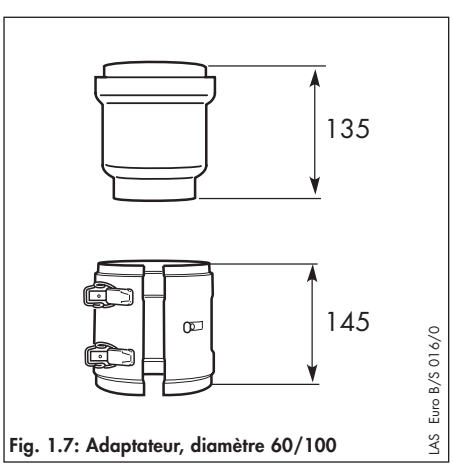

Fig. 1.7: Adaptateur, diamètre 60/100

Adaptateur, diamètre 60/100
N° art. Vaillant: 303 816

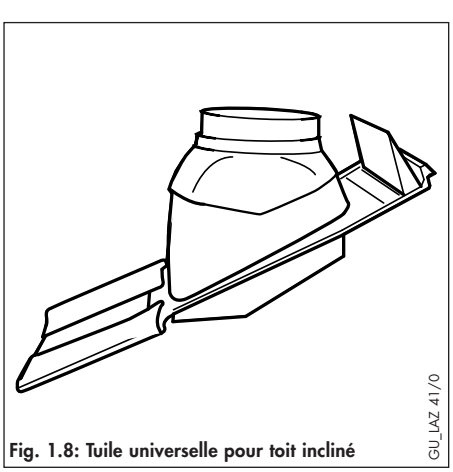

Fig. 1.8: Tuile universelle pour toit incliné

Tuile universelle pour toit incliné
N° art. Vaillant: 9076 (noir)

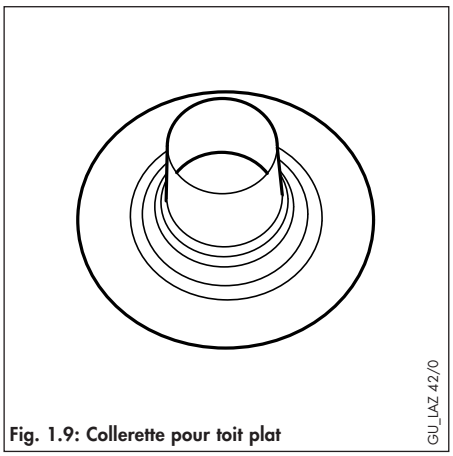

Fig. 1.9: Collerette pour toit plat

Collerette pour toit plat
N° art. Vaillant: 9056

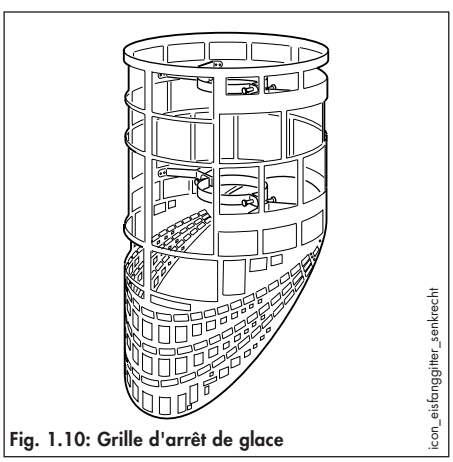

Fig. 1.10: Grille d'arrêt de glace

Grille d'arrêt de glace pour passage de toiture verticale
N° art. Vaillant: 303 096 (noir)

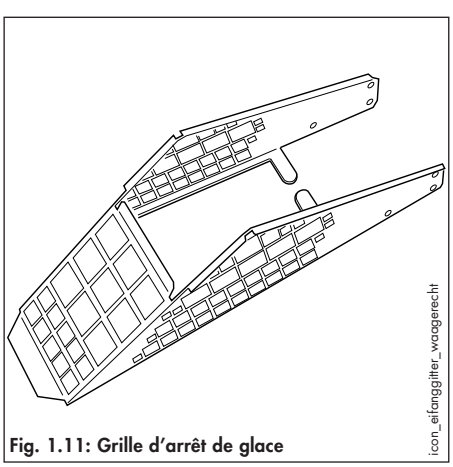

Fig. 1.11: Grille d'arrêt de glace

Grille d'arrêt de glace pour Passage murale/toiture
N° art. Vaillant: 303 865

☞ Nécessaire, lorsque le système d'évacuation des gaz de fumé finit sur un passage publique et que la hauteur est inférieure à 2 m.

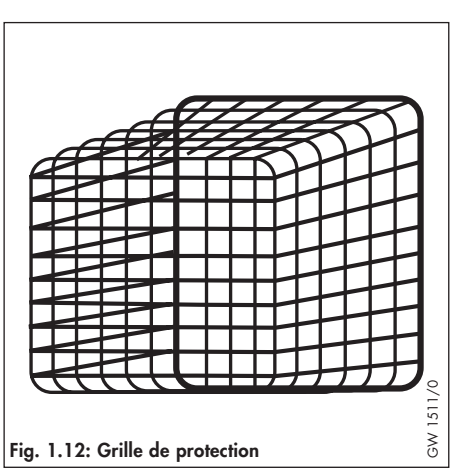

Fig. 1.12: Grille de protection

Grille de protection
N° art. Vaillant: 303 712

Quelles distances faut-il respecter?

Accessoires	N° art				24 kW	28 kW	36 kW
Passage de toiture verticale	303 800	Longueur max. autorisée concentrique			5,5 m	4,3 m	4,0 m
			A chaque coude supplémentaire de 90°, la longueur totale du système d'évacuation des gaz de fumé est réduite de 1,0 m. A chaque coude supplémentaire de 45°, la longueur totale du système d'évacuation des gaz de fumé est réduite de 0,5 m.				
Passage mural	300 807 303 806	Longueur max. autorisée concentrique			4,5 m + 1 coude	3,3 m + 1 coude	3,0 m + 1 coude
			A chaque coude supplémentaire de 90°, la longueur totale du système d'évacuation des gaz de fumé est réduite de 1,0 m. A chaque coude supplémentaire de 45°, la longueur totale du système d'évacuation des gaz de fumé est réduite de 0,5 m.				

	Longueur totale équivalente (y compris le passage de toiture verticale et le passage mural ou du toit, de même que les coudes)		
Puissance de l'appareil		24 kW	28 kW
bague de réduction C		< 5,5 m	–
bague de réduction D		–	< 2,3 m
Pas de bague de réduction		–	> 2,3 m

Détermination et montage de la bague de réduction

La longueur totale équivalente du système d'évacuation des gaz de fumé se calcule selon le tableau ci-contre en additionnant la longueur du tuyau droit et les résistances des coudes et des préformés.
Pour les résistances des coudes, il faut additionner les valeurs suivantes:

- 1 m par coude à 90°,
- 0,5 m par coude à 45°.

- Choisir selon le tableau ci-contre la bague de réduction C ou D.
- Fixer la bague de réduction (**1**) dans le manchon de l'appareil (**3**).
- Enfoncer l'extrémité du tuyau (**2**) dans le manchon de l'appareil (**3**).

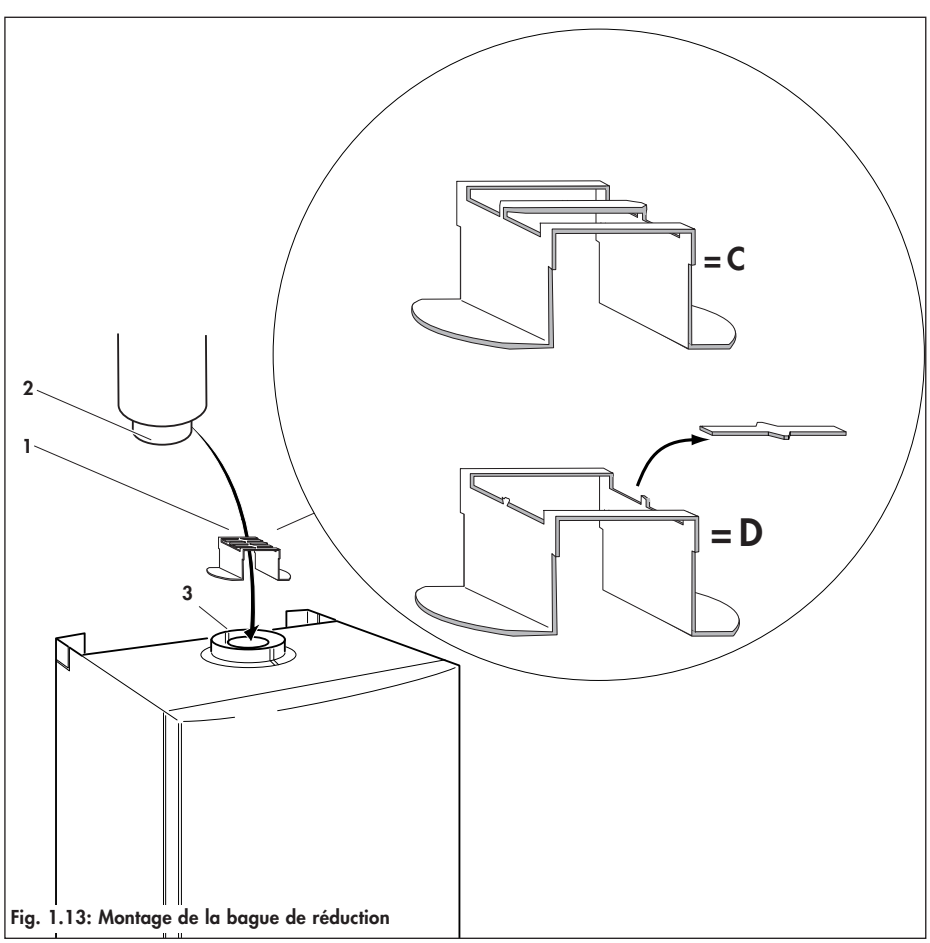

Fig. 1.13: Montage de la bague de réduction

	Longueur totale équivalente (y compris le passage de toiture verticale et le passage mural ou du toit, de même que les coudes)	
Puissance de l'appareil		36 kW
bague de réduction F0		< 2,5 m
bague de réduction F1		2,5 m à 3,3 m
bague de réduction F2		–
Pas de bague de réduction		> 3,3 m

Détermination et montage de la bague de réduction

La longueur totale équivalente du système d'évacuation des gaz de fumé se calcule selon le tableau ci-contre en additionnant la longueur du tuyau droit et les résistances des coudes et des préformés.
Pour les résistances des coudes, il faut additionner les valeurs suivantes:

- 1 m par coude à 90°,
- 0,5 m par coude à 45°.

- Choisir selon le tableau ci-contre la bague de réduction F0 ou F1.
- Fixer la bague de réduction (**1**) dans le manchon de l'appareil (**3**).
- Enfoncer l'extrémité du tuyau (**2**) dans le manchon de l'appareil (**3**).

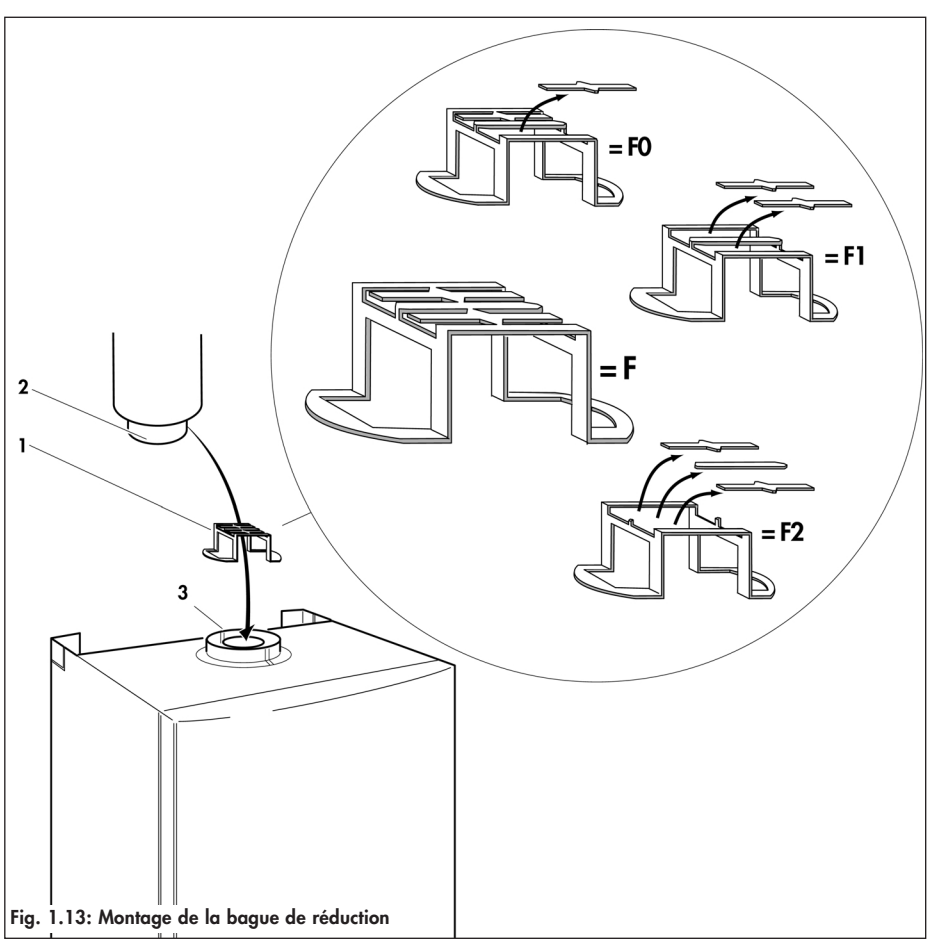

Fig. 1.13: Montage de la bague de réduction

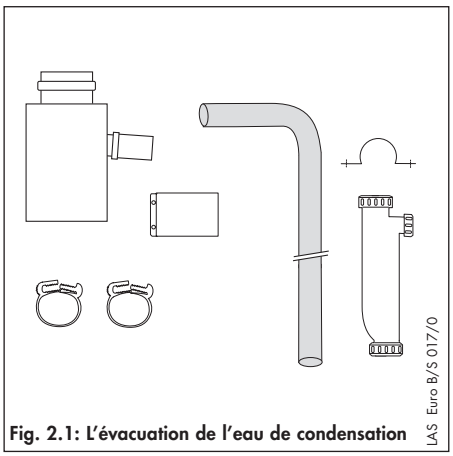

Fig. 2.1: L'évacuation de l'eau de condensation

Evacuation d'eau de condensation
N° art. Vaillant: 303 805
diamètre 60/100

L'ensemble comprend :
- Evacuation de l'eau de condensation
- Collier de fixation de 48 mm (2 pièces)
- Siphon
- Tuyau souple d'eau de condensation
- 2 colliers de fixation
- Fixation

Montage

☞ Veuillez utiliser exclusivement l'évacuation d'eau de condensation et le siphon contenus dans la fourniture.

- Déterminer avant le montage, la bague de réduction nécessaire pour le système d'évacuation des gaz de fumé (page 11).
- Monter la bague de réduction selon la description de la page 11.
- Enfoncer l'évacuation de l'eau de condensation (**1**) dans le raccord du système d'évacuation des gaz de fumé de l'appareil et monter le collier de fixation (**7**) selon la description de la page 22.
- Enfoncer le tube flexible de l'eau de condensation (**2**) dans l'évacuation d'eau de condensation de l'adaptateur de l'appareil (**3**) et sécuriser le passage avec le collier (**4**).
- Fixer le siphon (**5**) sur le mur. Le tuyau flexible suffit pour une fixation en-dessous de l'appareil.
- Raccorder le tuyau flexible d'eau de condensation (**2**) au siphon.
- Raccorder le siphon au système d'égouts. N'utiliser jamais le cuivre ou le laiton.
- Remplir d'eau le siphon avant la mise en exploitation.

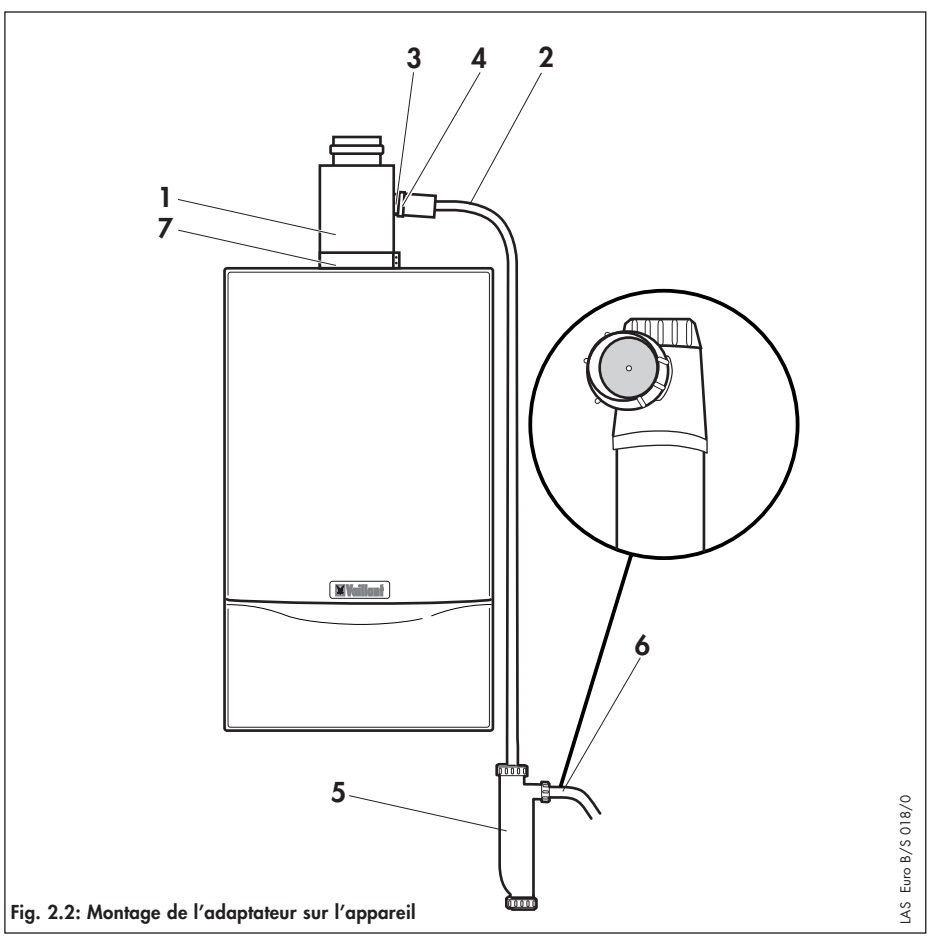

Fig. 2.2: Montage de l'adaptateur sur l'appareil

Danger ! L'accroche-flamme dans l'écoulement du siphon ne doit pas être retiré.

! L'évacuation d'eau de condensation ne peut être raccordé en directe avec système d'évacuation d'égouts. Ainsi, on évite un retour d'eau de condensation vers l'appareil !

Le tuyau flexible de l'eau de condensation (2) ne doit pas être plié ou raccourci !

☞ **La longueur maximale du système d'évacuation des gaz de fumé indiquée à la page 10 doit être respectée.**

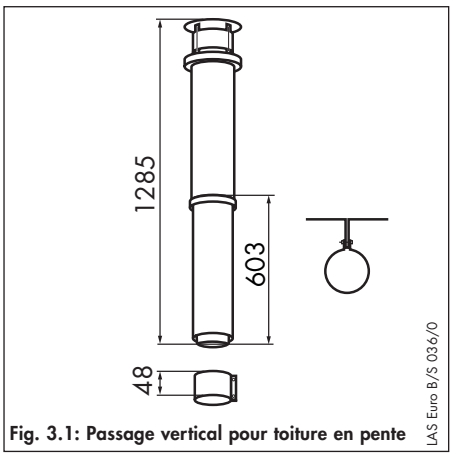

Fig. 3.1: Passage vertical pour toiture en pente

Passage de toiture verticale
N° art. Vaillant: 303 800 (noir)

L'ensemble comprend:
- Passage de toiture verticale
- Collier de fixation de 48 mm
- Collier de fixation

☞ Consulter la page 6 pour les accessoires du système d'évacuation des gaz de fumé.

Placement du passage vertical pour toiture en pente

- Déterminer avant le montage, la bague de réduction nécessaire pour le système d'évacuation des gaz de fumé (page 11).
- Monter la bague de réduction selon la description de la page 11.
- Déterminer l'emplacement de la traversée du toit.
- Monter la tuile universelle (1) pour toiture en pente (**2**).
- Enfoncer par le haut le passage vertical (**5**), à travers la tuile universelle jusqu'à ce qu'il soit installé de manière étanche.
- Aligner verticalement le passage de toiture et le fixer à l'aide du collier de fixation (**6**) à la toiture.
- Monter le collier de fixation (**2**) de la chaudière murale à gaz.
- Placer la chaudière murale à gaz (**3**) sur le collier de fixation (**2**) (voir notice de montage de la chaudière murale).
- Au cas où une évacuation d'eau de condensation serait nécessaire, monter l'évacuation de l'eau de condensation selon la description de la page 12.
- Pour soutenir le système d'évacuation des gaz de fumé, un collier de fixation est prévu par mètre.
- Enfoncer l'adaptateur (**4**) avec le manchon jusqu'à la buttée sur la rallonge.
- Raccorder le passage de toiture (**5**) à la rallonge (**7**).
- Raccorder l'adaptateur (**4**) au raccord de l'appareil. Ceci sert à séparer simplement le système d'évacuation des gaz de fumé de l'appareil.
- Relier toutes les extrémités du canal d'évacuation de l'air à l'aide des colliers de fixation décrits à la page 22.

☞ **La méthode de raccordement des rallonges et coudes est expliquée à la page 20.**

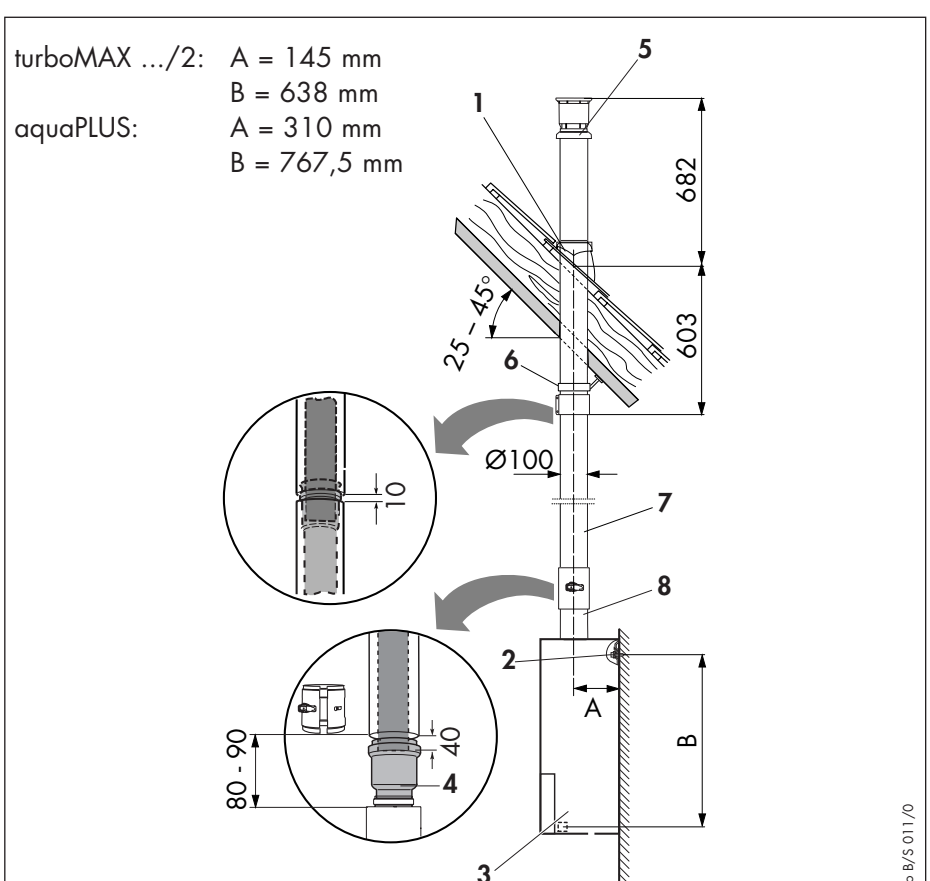

Fig. 3.2 : Montage de l'appareil et passage vertical

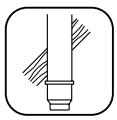

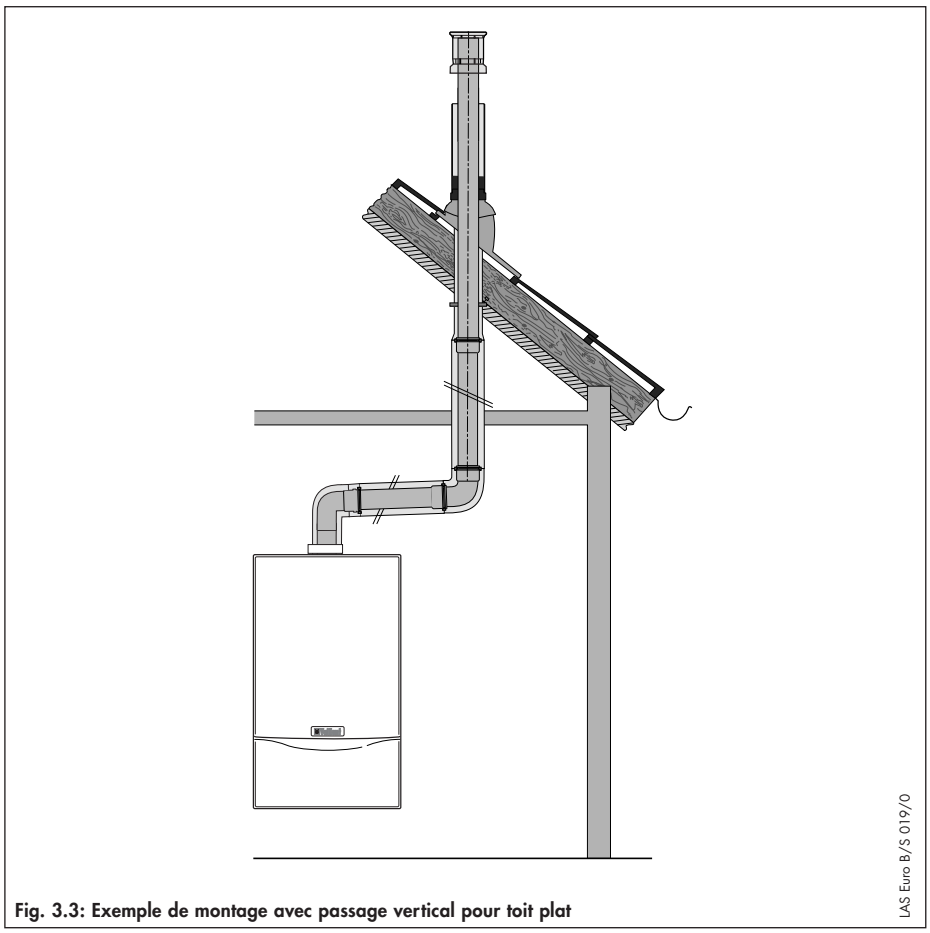

Fig. 3.3: Exemple de montage avec passage vertical pour toit plat

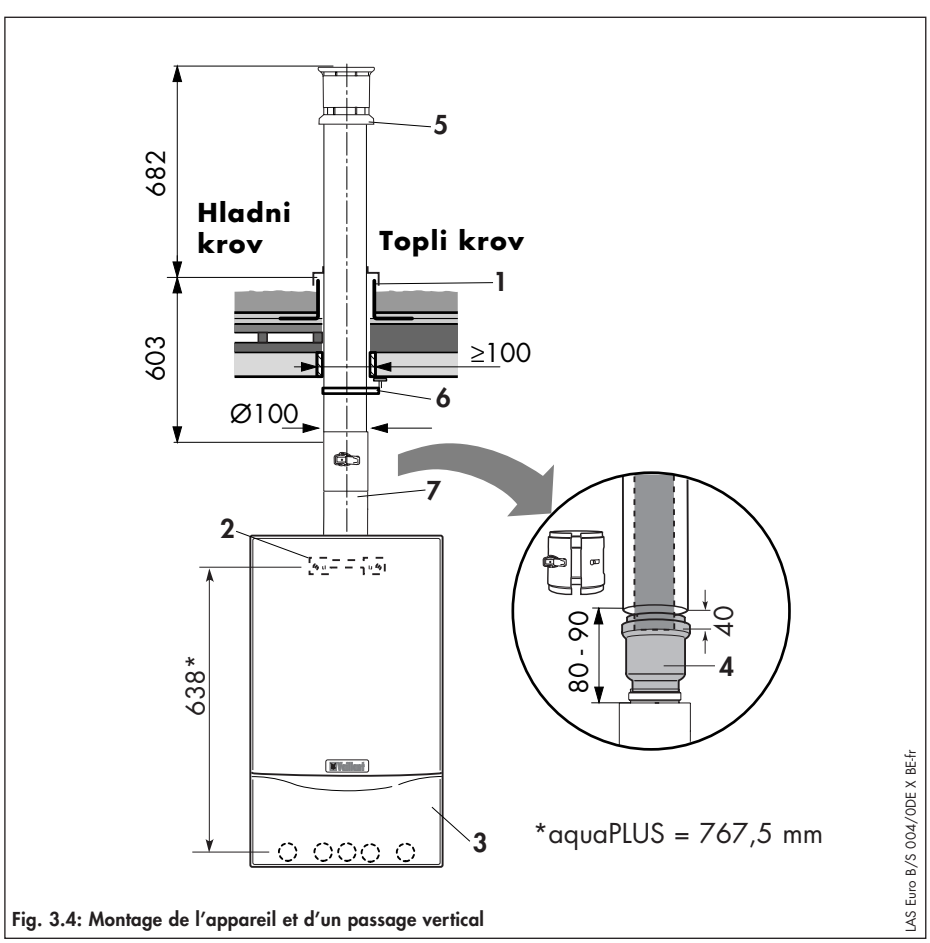

Fig. 3.4: Montage de l'appareil et d'un passage vertical

Placement du passage vertical pour toit plat

- Déterminer avant le montage, la bague de réduction nécessaire pour le système d'évacuation des gaz de fumé (page 11).
- Monter la bague de réduction selon la description de la page 11.
- Déterminer l'emplacement de la traversée du toit.
- Monter la collerette pour toit plat (**2**).
- Ne pas oublier pas que, lors du placement d'une collerette pour toit plat (**2**), celle-ci doit être collée pour assurer une parfaite étanchéité.
- Enfoncer par le haut le passage vertical (**5**), à travers la collerette jusqu'à ce qu'elle soit installée de manière étanche.
- Aligner verticalement le passage de toiture et le fixer à l'aide du collier de fixation (**6**) à la toiture.
- Monter le collier de fixation (**2**) de la chaudière murale à gaz.
- Placer la chaudière murale à gaz (**3**) sur le collier de fixation (**2**) (voir notice de montage de la chaudière murale).
- Au cas où une évacuation d'eau de condensation serait nécessaire, monter l'évacuation de l'eau de condensation selon la description de la page 12.
- Pour soutenir le système d'évacuation des gaz de fumé, un collier de fixation est prévu par mètre.
- Enfoncer l'adaptateur (**4**) avec le manchon jusqu'à la buttée sur la rallonge.
- Raccorder le passage de toiture (**5**) à la rallonge (**7**).
- Raccorder l'adaptateur (**4**) au raccord de l'appareil. Ceci sert à séparer simplement le système d'évacuation des gaz de fumé de l'appareil.
- Relier toutes les extrémités du canal d'évacuation de l'air à l'aide des colliers de fixation décrits à la page 22.

☞ **La méthode de raccordement des rallonges et coudes est expliquée à la page 20.**

MONTAGE D'UN SYSTÈME HORIZONTAL D'ÉVACUATION DES GAZ DE FUMÉ

☞ **La longueur maximale du système d'évacuation des gaz de fumé indiquée à la page 10 doit être respectée.**

Remarque !
L'inclinaison du système d'évacuation des gaz de fumé doit s'élever à 1° en pente descendante de la chaudière murale à gaz vers l'extérieure. Une inclinaison de ± 15 mm doit être maintenue par 1 mètre.

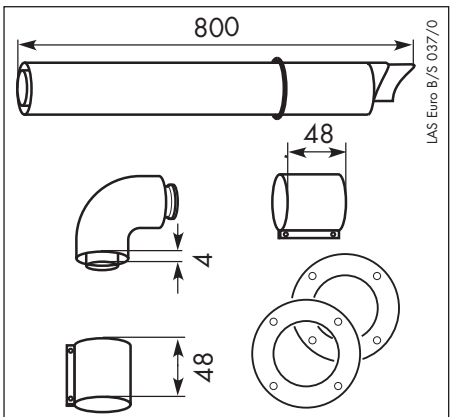

Fig. 4.1: Traversée murale horizontale

Placement de la traversée horizontale par façade ou toiture
N° art. Vaillant: 303 807
N° art. Vaillant: 303 806
(télescopique 0,45 - 0,65 m)

L'ensemble comprend:
- Traversée horizontale par façade ou toiture
- Coude à 90°
- 2 x collier de fixation de 48 mm (3 x pour le cas télescopique)
- 2 x rosace de mur diamètre 100

☞ Consulter la page 6 pour les accessoires du système d'évacuation des gaz de fumé.

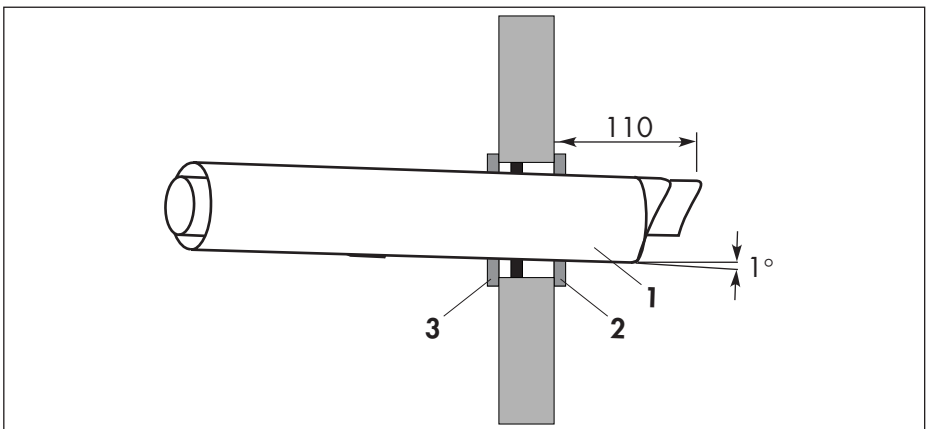

Fig. 4.2: Mise en place d'une traversée murale horizontale à travers le mur

Placement de la traversée murale horizontale

- Déterminer l'emplacement de la traversée murale.
- Il faut également tenir compte des prescriptions locales et d'une distance minimale de 0,5 à 1 m par rapport à tout obstacle possible. Il peut s'agir par exemple d'une porte, d'une fenêtre, d'une gouttière, etc.
- Installer la traversée murale horizontale en observant une pente de 1° vers l'extérieur. Ainsi, il ne peut pas y avoir de reflux d'eau de pluie dans l'appareil.
- Percer une ouverture à travers le mur extérieur de Ø 130 mm. Les mesures pour une sortie directe se trouvent à la page 17.
- Etancher, pour une traversée télescopique, les éléments glissants avec les colliers de fixation ou selon les indications de la Fig. 5.6.
- Glisser la traversée murale (**1**) avec la rosace externe flexible (**2**) à travers le mur et la tirer suffisamment en arrière pour que la rosace externe se pose de manière étanche sur le mur extérieur.

☞ Faire attention à ce que la traversée murale (**1**) soit centrée dans le trou du mur.

- Fixer la traversée murale avec du mortier et **laisser sécher**.
- Monter la rosace de mur (**3**) sur la face intérieure du mur.

☞ Si l'embouchure de la traversée murale se trouve à proximité d'une source de lumière, il peut arriver que des insectes salissent l'embouchure. Informer l'utilisateur et lui conseiller de nettoyer l'embouchure en cas d'encrassement.

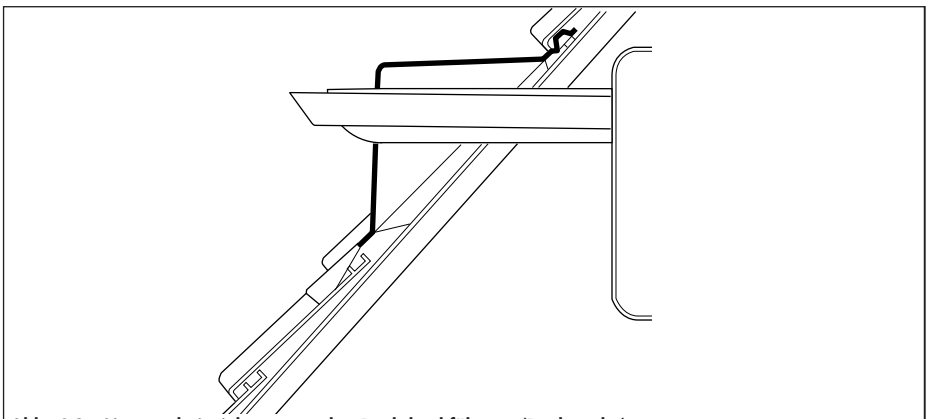

Abb. 4.3: Montagebeispiel waagerechte Dachdurchführung (Dachgaube)

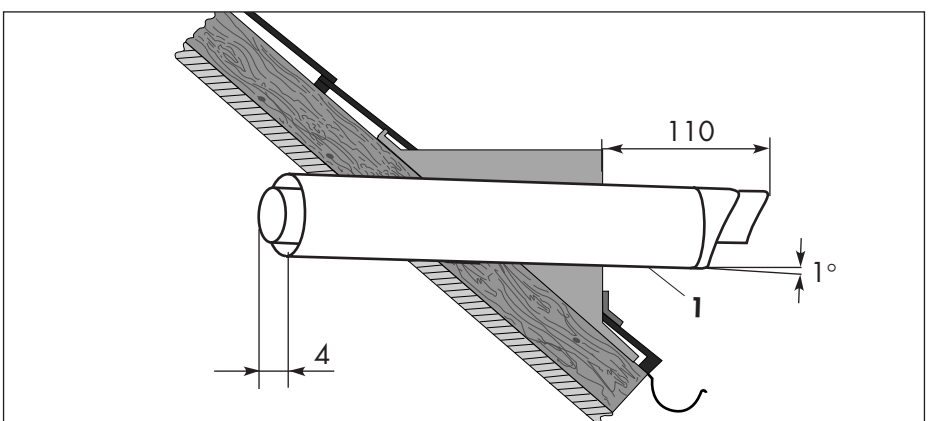

Abb. 4.4: Einbau der waagerechten Dachdurchführung

Placement de la traversée toiture horizontale

- En ce qui concerne les distances par rapport aux fenêtres ou aux orifices d'aération, respectez les consignes existantes.
- Pour le montage d'un passage horizontal à travers le toit, construisez un chien assis.

Dimensions minimales du chien assis : Hauteur : 300 mm, largeur : 300 mm.

- Insérez la conduite d'évacuation des gaz brûlés / de l'air sans rosace extérieure dans le chien assis.

	B	C
turboMAX	50	54
aquaPLUS	215	219

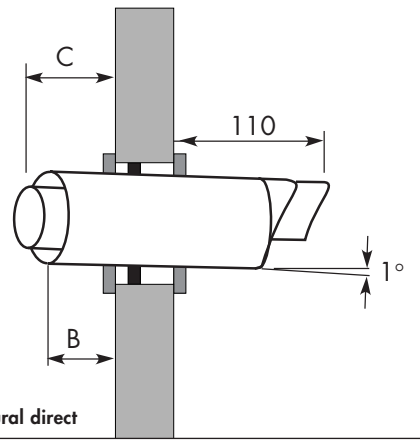

Fig. 4.5: Mise en place d'un passage mural direct

turboMAX .../2: A = 145 mm
B = 264 mm
aquaPLUS: B = 134,5 mm
A = 310 mm

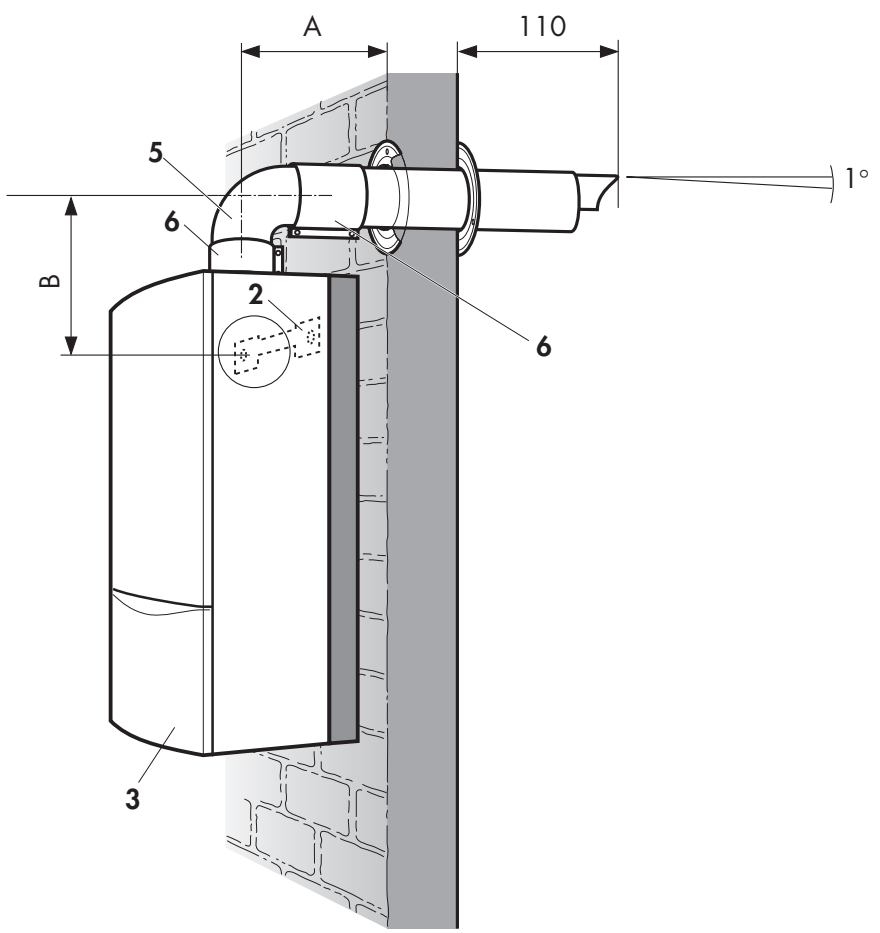

Fig. 4.6: Montage de l'appareil (installation directe)

Placement d'un passage mural direct

- Monter le collier de fixation (**2**) de la chaudière murale à gaz.
- Placer la chaudière murale à gaz (**3**) sur le collier de fixation (**2**) (voir notice de montage de la chaudière murale).
- Déterminer avant le montage, la bague de réduction nécessaire pour le système d'évacuation des gaz de fumé (page 11).
- Monter la bague de réduction selon la description de la page 11.
- Enfoncer le coude à 90° (**5**) dans le tuyau le système d'évacuation des gaz de fumé.

☞ Tourner le système d'évacuation des gaz de fumé vers le haut, pour pouvoir coulisser le coude à 90° sur le raccord de l'appareil.

- Presser le coude à 90° dans le raccord de l'appareil.
- Relier toutes les extrémités du canal d'évacuation de l'air à l'aide des colliers de fixation décrits à la page 22.

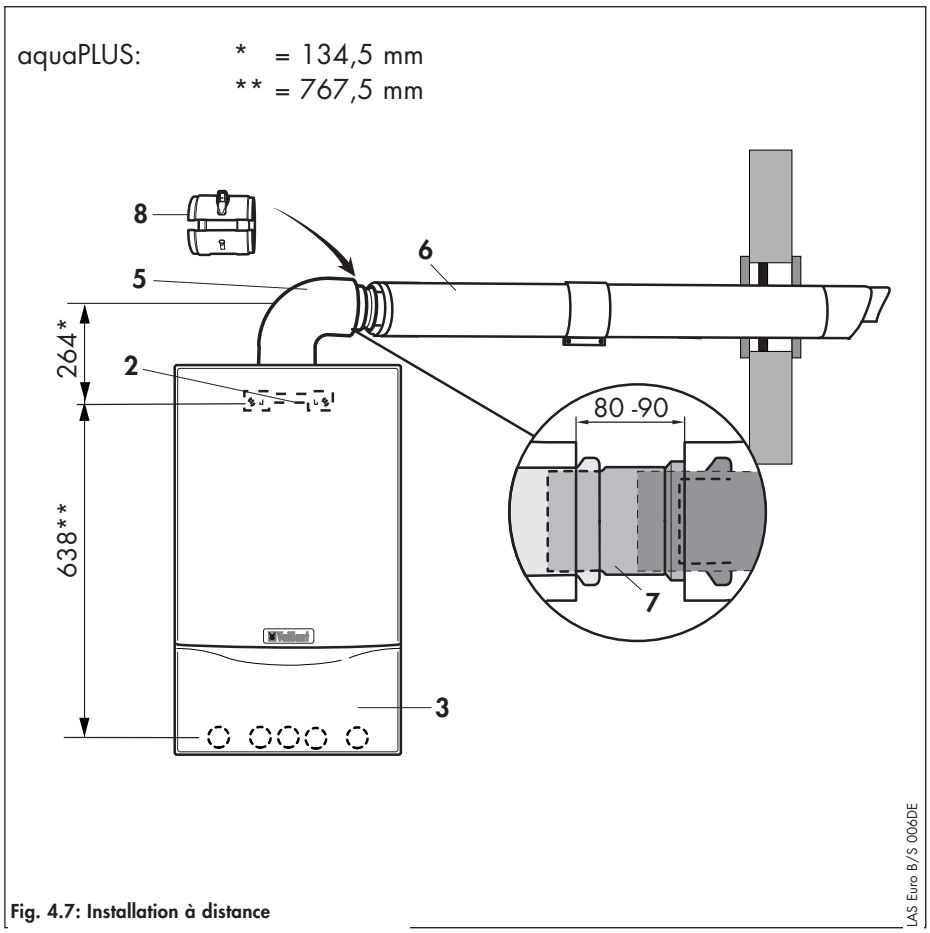

Fig. 4.7: Installation à distance

Placement d'un passage mural à distance

- Monter le collier de fixation (**2**) de la chaudière murale à gaz.
- Placer la chaudière murale à gaz (**3**) sur le collier de fixation (**2**) (voir notice de montage de la chaudière murale).
- Déterminer avant le montage, la bague de réduction nécessaire pour le système d'évacuation des gaz de fumé (page 11).
- Monter la bague de réduction selon la description de la page 11.
- Au cas où une évacuation d'eau de condensation serait nécessaire, monter l'évacuation de l'eau de condensation selon la description de la page 12.
- Raccorder le coude à 90° (**5**) au raccord de l'appareil.
- Enfoncer l'adaptateur (**7**) avec le manchon jusqu'à la buttée sur les rallonges nécessaires (**6**).
- Pour soutenir le système d'évacuation des gaz de fumé, un collier de fixation est prévu par mètre.
- Monter les rallonges et l'adaptateur en les glissant dans le coude à 90°.

☞ Cet emplacement sert comme point de séparation ultérieur.

- Relier toutes les extrémités du canal d'évacuation de l'air à l'aide des colliers de fixation décrits à la page 23.
- **La méthode de raccordement des rallonges et coudes est expliquée à la page 20.**

Comment monter les rallonges?

Raccourcir les tuyaux avec la scie ou des cisailles.

☞ Les rallonges sont livrées dans des canaux séparés (admission d'air de combustion et évacuation des gaz de fumé ne sont pas prémontées) si bien qu'elles peuvent facilement être raccourcies aux dimensions. Lorsque le canal d'évacuation des gaz de fumé (**1**) a été raccourci, l'introduire dans le canal d'air de combustion (**2**) et le fixer à l'aide des vis (**3**). Utiliser à cet effet les orifices préforés.

Conseil pratique:
Déterminer d'abord la longueur du canal d'admission d'air de combustion' (L_{air}) et, ensuite, la longueur du canal d'évacuation des gaz de fumé' ($L_{gaz\ de\ fumé}$) comme suit:

$L_{gaz\ de\ fumé}$ = L_{air} + 40 mm

$L_{gaz\ de\ fumé}$ = longueur de l'évacuation des gaz de fumé

L_{air} = longueur de l'admission d'air de combustion

Le canal d'air de combustion doit avoir au moins 100 mm de plus que le canal d'évacuation des gaz de fumé.

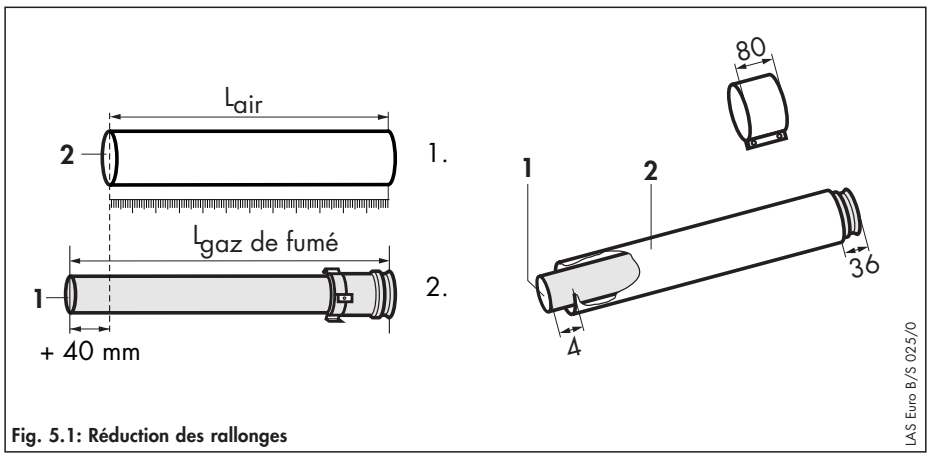

Fig. 5.1: Réduction des rallonges

- Raccourcir le canal à l'aide d'une scie à métaux ou d'une pince à métaux.
- Enlever toutes les irrégularités et barbes de sciage des canaux afin que les joints d'étanchéité du canal d'évacuation des gaz de fumé ne puissent pas être endommagés pendant le montage.

☞ Un canal avec des irrégularités ou des coups ne peut être utilisé vu que des défauts d'étanchéité risquent de se produire

☞ Veiller que les joints d'étanchéité soient correctement placés et ne soient pas endommagés pendant le placement des canaux

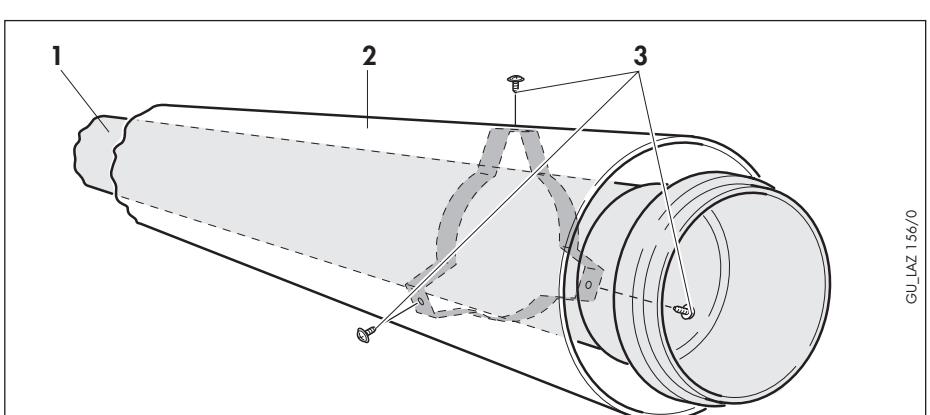

Fig. 5.2: Libérer le conduit d'évacuation des gaz de fumé

Comment monter les coudes?

Exemple:

Mesurer la distance totale entre les coudes de centre à centre. Celle-ci s'élève par exemple à 400 mm. Cette valeur permet de retrouver facilement dans le tableau suivant la longueur du canal en fonction de la hauteur. Dans cet exemple, la longueur totale du canal d'admission d'air s'élève à 190 mm.

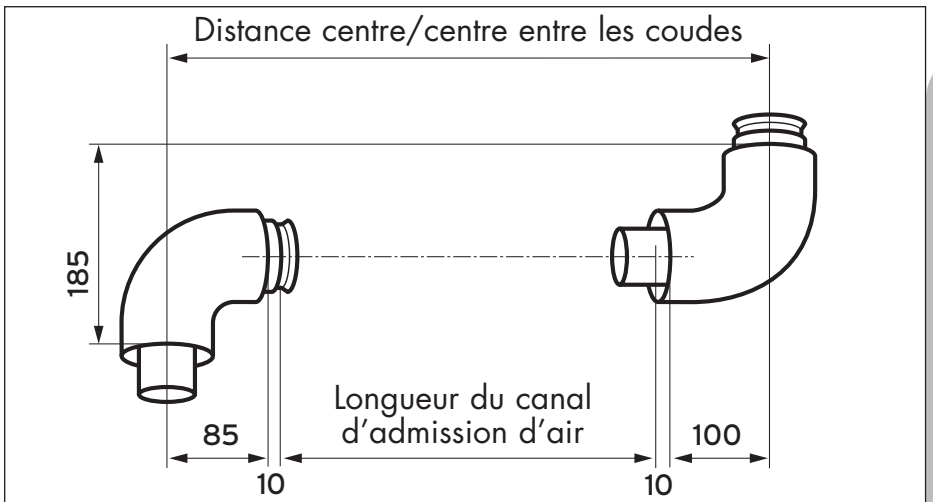

Fig. 5.3: Montage des coudes de 90°

Tab. 5.1: distance centre/centre entre les coudes de 90°

Distance centre/ centre entre les coudes [en mm]	Longueur du canal d'admission d'air [en mm]
190,195, 200, 205, 210,	0 0
> 210 - < 310 mm	**impossible**
310	100
315	105
320	110
325	115
330	120
335	125
340	130
345	135
350	140
355	145
360	150
365	155
370	160
375	165
380	170
385	175
390	180
395	185
400	190
405	195
410	200
415	205
420	210
425	215
430	220
435	225
440	230
445	235
450	240
455	245
460	250
465	255
470	260
475	265
480	270
485	275
490	280
495	285
500	290

Distance centre/ centre entre les coudes [en mm]	Longueur du canal d'admission d'air [en mm]
505	295
510	300
515	305
520	310
525	315
530	320
535	325
540	330
545	335
550	340
555	345
560	350
565	355
570	360
575	365
580	370
585	375
590	380
595	385
600	390
605	395
610	400
615	405
620	410
625	415
630	420
635	425
640	430
645	435
650	440
655	445
660	450
665	455
670	460
675	465
680	470
685	475
690	480
695	485
700	490
705	495
710	500
715	505
720	510
725	515

Distance centre/ centre entre les coudes [en mm]	Longueur du canal d'admission d'air [en mm]
730	520
735	525
740	530
745	535
750	540
755	545
760	550
765	555
770	560
775	565
780	570
785	575
790	580
795	585
800	590
805	595
810	600
815	605
820	610
825	615
830	620
835	625
840	630
845	635
850	640
855	645
860	650
865	655
870	660
875	665
880	670
885	675
890	680
895	685
900	690
905	695
910	700
915	705
920	710
925	715
930	720
935	725
940	730

Comment monter les coudes?

Exemple:

Mesurer la distance totale entre les coudes de centre à centre. Celle-ci s'élève par exemple à 300 mm. Cette valeur permet de retrouver facilement dans le tableau suivant la longueur du canal en fonction de la hauteur. Dans cet exemple, la longueur totale du canal d'admission d'air s'élève à 251 mm pour une hauteur de 453 mm.

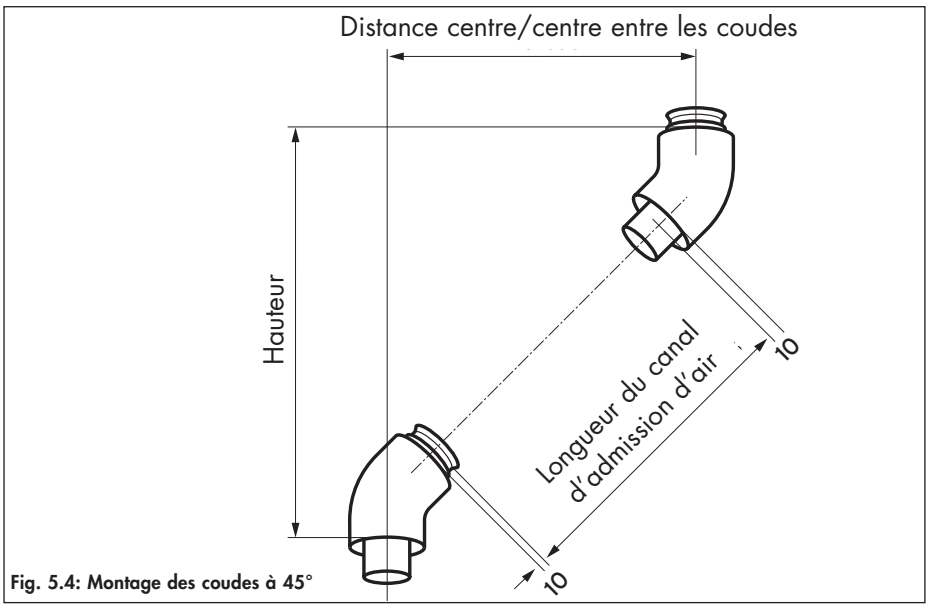

Fig. 5.4: Montage des coudes à 45°

Tab. 5.2: distance centre/centre pour les coudes de 45°

Distance centre/ centre entre les coudes [en mm]	Longueur du canal d'admission d'air [en mm]	Hauteur [en mm]	Distance centre/ centre entre les coudes [en mm]	Longueur du canal d'admission d'air [en mm]	Hauteur [en mm]	Distance centre/ centre entre les coudes [en mm]	Longueur du canal d'admission d'air [en mm]	Hauteur [en mm]
110	0	263	335	301	488	515	555	668
120	0	273	340	308	493	520	562	673
			345	315	498	525	569	678
> 120 mm - < 185 mm	**impossible**		350	322	503	530	577	683
			355	329	508	535	584	688
			360	336	513	540	591	693
185	89	338	365	343	518	545	598	698
190	96	343	370	350	523	550	605	703
195	103	348	375	357	528	555	612	708
200	110	353	380	364	533	560	619	713
205	117	358	385	371	538	565	626	718
210	124	363	390	379	543	570	633	723
215	131	368	395	386	548	575	640	728
220	138	373	400	393	553	580	647	733
225	145	378	405	400	558	585	654	738
230	152	383	410	407	563	590	661	743
235	159	388	415	414	568	595	668	748
240	166	393	420	421	573	600	676	753
245	173	398	425	428	578	605	683	758
250	181	403	430	435	583	610	690	763
255	188	408	435	442	588	615	697	768
260	195	413	440	449	593	620	704	773
265	202	418	445	456	598	625	711	778
270	209	423	450	463	603	630	718	783
275	216	428	455	470	608	635	725	788
280	223	433	460	478	613	640	732	793
285	230	438	465	485	618	645	739	798
290	237	443	470	492	623	650	746	803
295	244	448	475	499	628			
300	251	453	480	506	633			
305	258	458	485	513	638			
310	265	463	490	520	643			
315	272	468	495	527	648			
320	280	473	500	534	653			
325	287	478	505	541	658			
330	294	483	510	548	663			

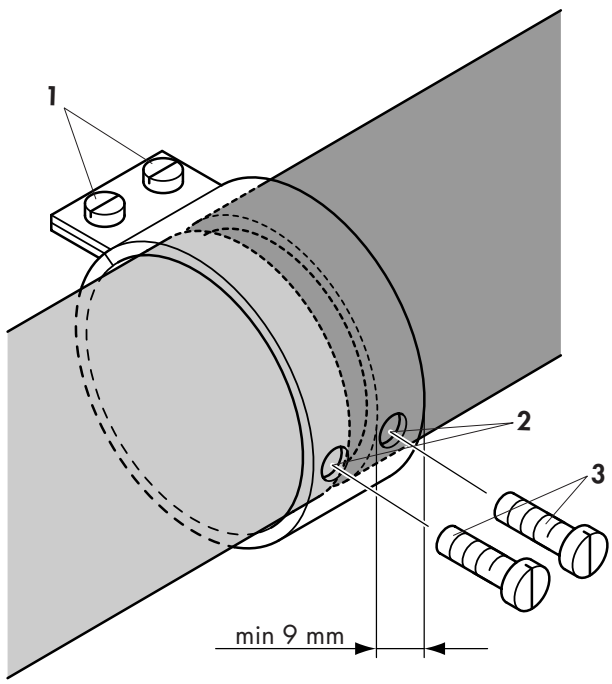

Fig. 6.1: Montage des colliers de fixation

Comment monter les colliers de fixation?

- Amener le collier de fixation sur les extrémités du canal d'air et le fixer à l'aide des vis (**1**).

☞ Le collier de fixation doit être placé à 9 mm au moins sur le canal d'air.

☞ Forer au travers des ouvertures du collier de fixation (**2**) un orifice de 3 mm dans le canal d'air. Fixer le tout à l'aide des vis jointes à la livraison (**3**)

☞ Lors du forage des trous pour le collier de fixation, ne pas percer ou endommager le canal des produits de combustion.

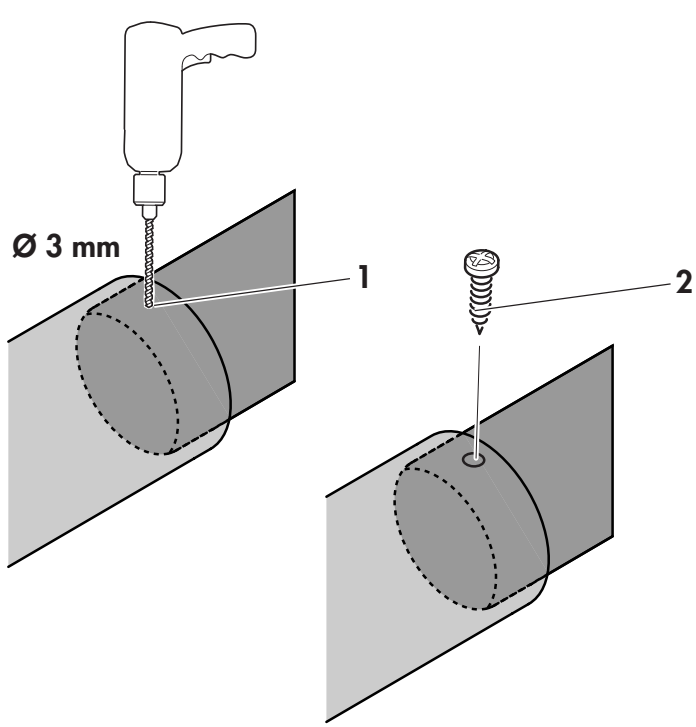

Fig. 7.1: Montage d'une rallonge téléscopique

Comment monter une rallonge télescopique?

- Forer au travers des ouvertures du collier de fixation (**1**) un orifice de 3 mm dans le canal d'air. Fixer le tout à l'aide des vis jointes à la livraison (**2**)

☞ **Lors du forage des trous pour le collier de fixation, ne pas percer ou endommager le canal des produits de combustion.**

Quels accessoires peuvent être utilisés?

303 600 = Passage de toiture verticale (noir)

303 609 = Passage murale/toiture

Accessoires	N° art.	303 600	303 609
Rallonges, concentriques 0,5 m - diamètre 80/125	303 602	x	x
Rallonges, concentriques 1,0 m - diamètre 80/125	303 603	x	x
Rallonges, concentriques 2,0 m - diamètre 80/125	303 605	x	x
Evacuation d'eau de condensation	303 814	x	x
Coudes, concentriques (2 pièces) 45° - diamètre 80/125	303 611	x	x
Coude, concentrique 87° - diamètre 80/125	303 610	x	x
Colliers de fixation (5 pièces) diamètre Ø 125	303 616	x	x
Adaptateur Ø 80/125	303 617	x	x
Tuile universelle pour toit incliné	9076 (noir)	x	
Collerette pour toit plat	9056	x	
Grille d'arrêt de glace pour passage de toiture verticale	303 096 (noir)	x	
Grille d'arrêt de glace pour Passage murale/toiture	300 865		x
Grille de protection	300 712		x

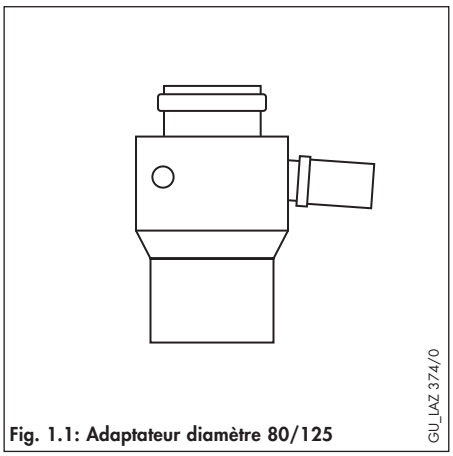

Fig. 1.1: Adaptateur diamètre 80/125

Adaptateur
diamètre 60/100 - diamètre 80/125
N° art. Vaillant: 303 814
(avec 1 ouverture de mesure et 1 évacuation d'eau de condensation)

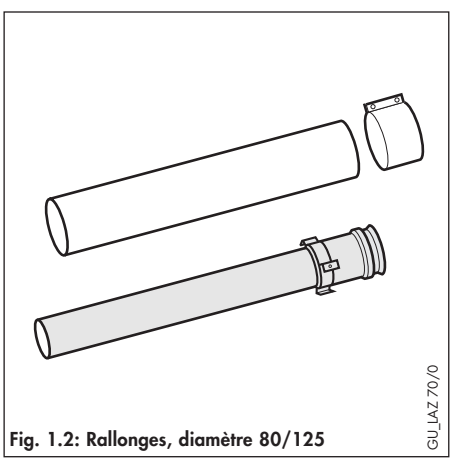

Fig. 1.2: Rallonges, diamètre 80/125

Rallonge 0,5 m diamètre 80/125
N° art. Vaillant: 303 602

Rallonge 1,0 m diamètre 80/125
N° art. Vaillant: 303 603

Rallonge 2,0 m diamètre 80/125
N° art. Vaillant: 303 605

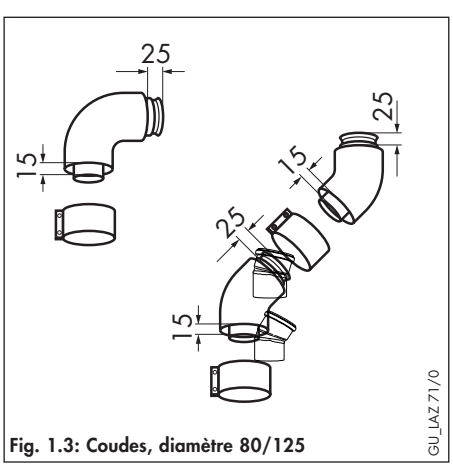

Fig. 1.3: Coudes, diamètre 80/125

Coudes, 87°, diamètre 80/125
N° art. Vaillant: 303 610

Coudes, 45° (2 pièces), diamètre 80/125
N° art. Vaillant: 303 611

☞ Pour soutenir le système d'évacuation des gaz de fumé, un collier de fixation est prévu par mètre.

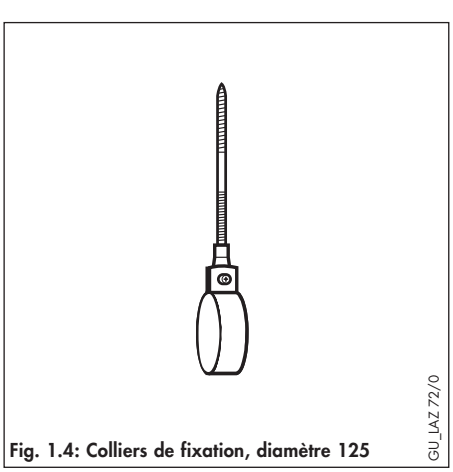

Fig. 1.4: Colliers de fixation, diamètre 125

Colliers de fixation, diamètre 125 (5 pièces)
N° art. Vaillant: 303 616

Tuile universelle pour toit incliné
N° art. Vaillant: 9076 (noir)

Collerette pour toit plat
N° art. Vaillant: 9056

Grille d'arrêt de glace pour passage de toiture verticale
N° art. Vaillant: 303 096 (noir)

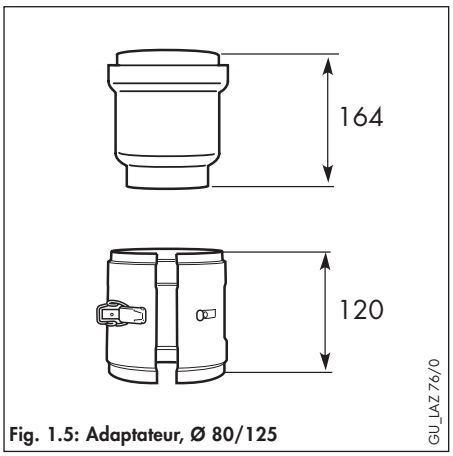

Fig. 1.5: Adaptateur, Ø 80/125

Adaptateur, Ø 80/125
N° art. Vaillant: 303 617

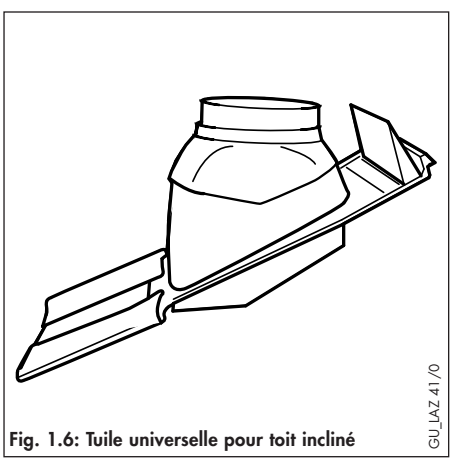

Fig. 1.6: Tuile universelle pour toit incliné

Tuile universelle pour toit incliné
N° art. Vaillant: 9076 (noir)

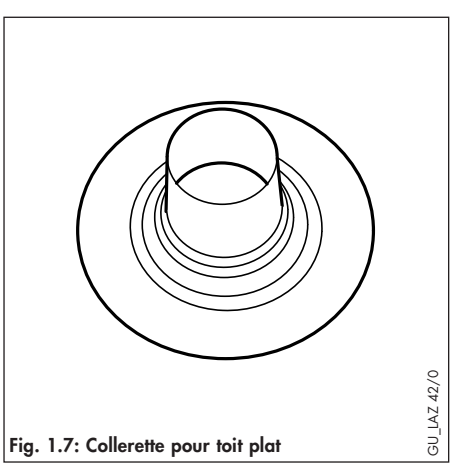

Fig. 1.7: Collerette pour toit plat

Collerette pour toit plat
N° art. Vaillant: 9056

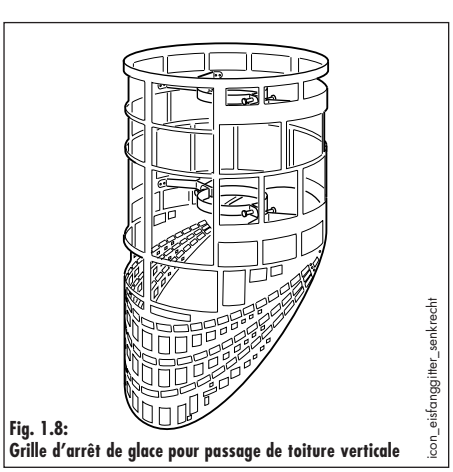

Fig. 1.8:
Grille d'arrêt de glace pour passage de toiture verticale

Grille d'arrêt de glace pour passage de toiture verticale
N° art. Vaillant: 303 096 (noir)

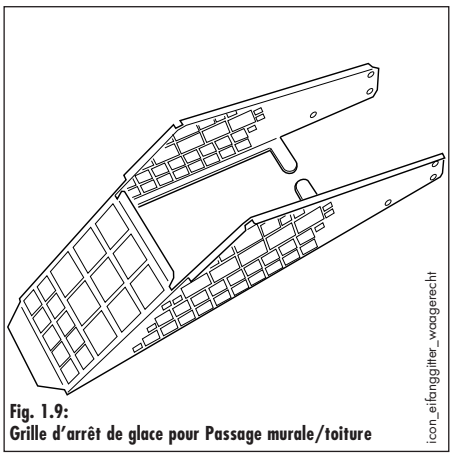

Fig. 1.9:
Grille d'arrêt de glace pour Passage murale/toiture

Grille d'arrêt de glace pour Passage murale/toiture
N° art. Vaillant: 303 865

☞ Nécessaire, lorsque le système d'évacuation des gaz de fumé finit sur un passage publique et que la hauteur est inférieure à 2 m.

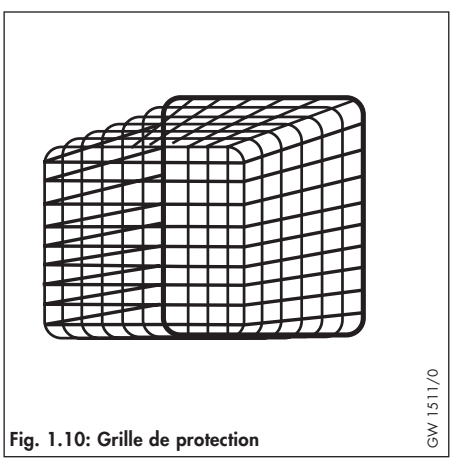

Fig. 1.10: Grille de protection

Grille de protection
N° art. Vaillant: 303 712

Quelles distances faut-il respecter?

Accessoires	N° art.				24 kW	28 kW	36 kW
Passage de toiture verticale	303 600 303 601	Longueur max. autorisée concentrique			15,4 m	12,5 m	14,0 m
			A chaque coude supplémentaire de 87°, la longueur totale du système d'évacuation des gaz de fumé est réduite de 2,5 m. A chaque coude supplémentaire de 45°, la longueur totale du système d'évacuation des gaz de fumé est réduite de 1,0 m				
Passage mural	300 609	Longueur max. autorisée concentrique			12,9 m + chaque coude	10 m + chaque coude	11,5 m + chaque coude
			A chaque coude supplémentaire de 87°, la longueur totale du système d'évacuation des gaz de fumé est réduite de 2,5 m. A chaque coude supplémentaire de 45°, la longueur totale du système d'évacuation des gaz de fumé est réduite de 1,0 m				

Lorsque le système d'évacuation des gaz de fumée est placé dans des locaux où la température ambiante est inférieure à 15°C, le système doit être muni de l'isolation nécessaire contre le refroidissement.

	Longueur totale équivalente (y compris le passage de toiture verticale et le passage mural ou du toit, de même que les coudes)		
Puissance de l'appareil		24 kW	28 kW
bague de réduction C		< 6,0 m à 9,2 m	–
bague de réduction D		9,2 m à 12,0 m	< 6,0 m
Pas de bague de réduction		>12 m	> 6,0 m

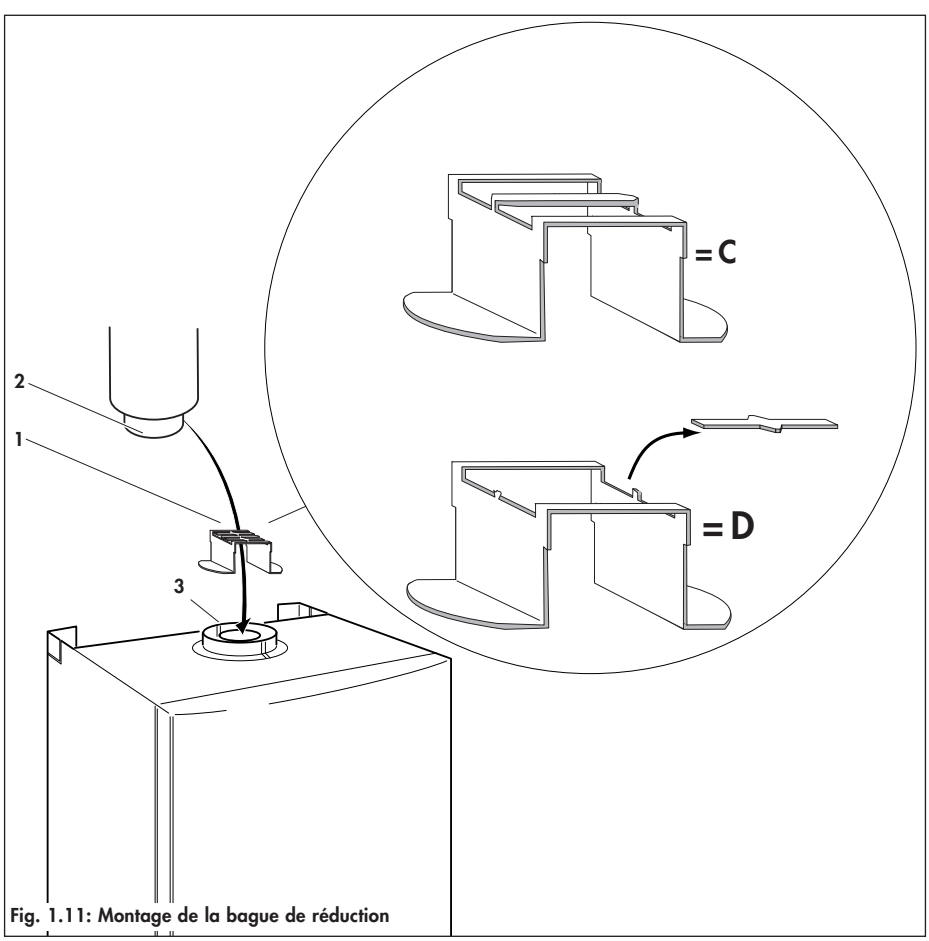

Fig. 1.11: Montage de la bague de réduction

Détermination et montage de la bague de réduction

La longueur totale équivalente du système d'évacuation des gaz de fumé se calcule selon le tableau ci-contre en additionnant la longueur du tuyau droit et les résistances des coudes et des préformés.
Pour les résistances des coudes, il faut additionner les valeurs suivantes:

- 2,5 m par coude à 87°
- 1,0 m par coude à 45°

- Choisir selon le tableau ci-contre la bague de réduction C ou D.
- Fixer la bague de réduction (**1**) dans le manchon de l'appareil (**3**).
- Enfoncer l'extrémité du tuyau (**2**) dans le manchon de l'appareil (**3**).

	Longueur totale équivalente (y compris le passage de toiture verticale et le passage mural ou du toit, de même que les coudes)	
Puissance de l'appareil		36 kW
bague de réduction F0		< 5,5 m
bague de réduction F1		5,5 m à 8,5 m
bague de réduction F2		8,5 m à 10,5 m
Pas de bague de réduction		> 10,5

Détermination et montage de la bague de réduction

La longueur totale équivalente du système d'évacuation des gaz de fumé se calcule selon le tableau ci-contre en additionnant la longueur du tuyau droit et les résistances des coudes et des préformés.
Pour les résistances des coudes, il faut additionner les valeurs suivantes:

- 2,5 m par coude à 87°
- 1,0 m par coude à 45°

- Choisir selon le tableau ci-contre la bague de réduction F0, F1 ou F2.
- Fixer la bague de réduction (**1**) dans le manchon de l'appareil (**3**).
- Enfoncer l'extrémité du tuyau (**2**) dans le manchon de l'appareil (**3**).

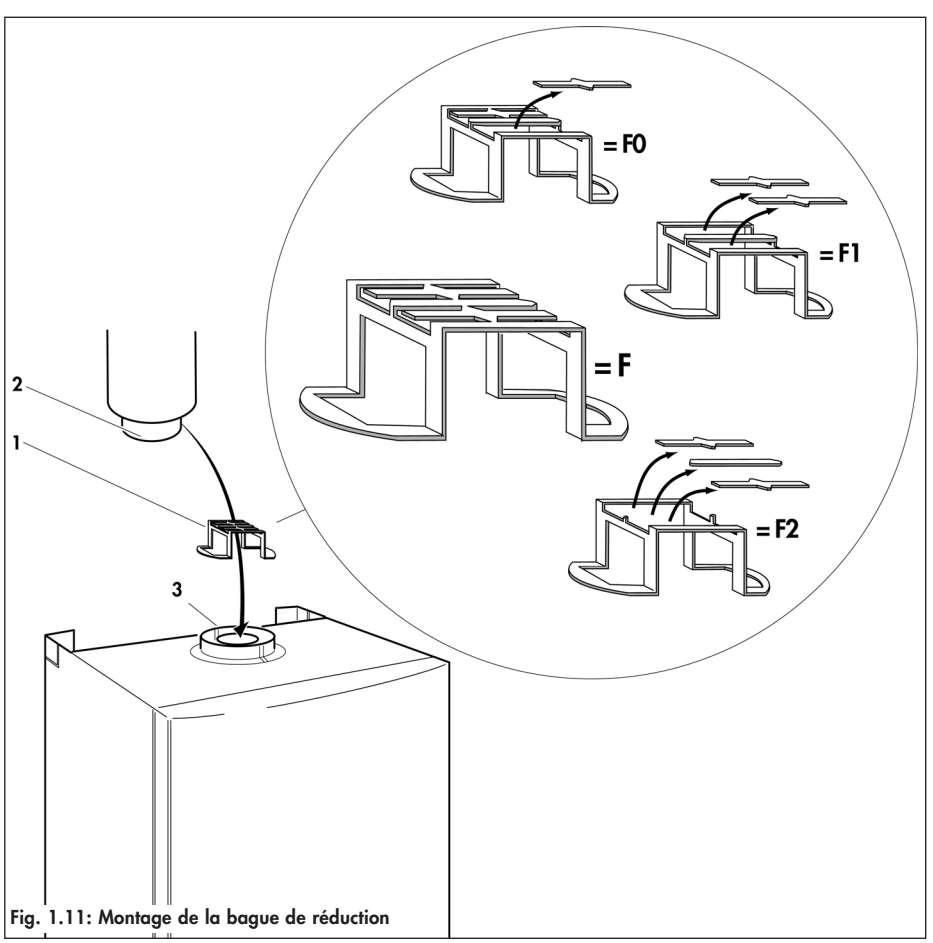

Fig. 1.11: Montage de la bague de réduction

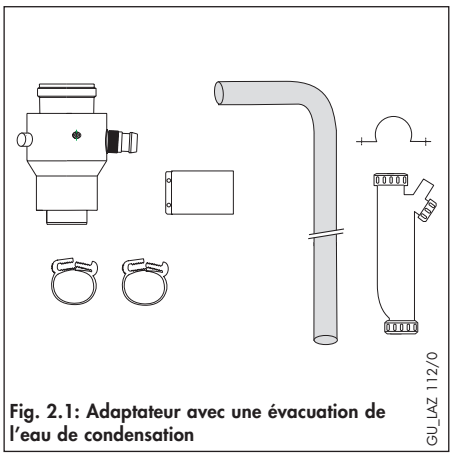

Fig. 2.1: Adaptateur avec une évacuation de l'eau de condensation

Evacuation d'eau de condensation
N° art. Vaillant: 303 814
diamètre 60/100 à diamètre 80/125

L'ensemble comprend:
- Adaptateur avec évacuation de l'eau de condensation
- Collier de fixation de 48 mm
- Siphon
- Tuyau souple d'eau de condensation
- 2 colliers de fixation
- Fixation

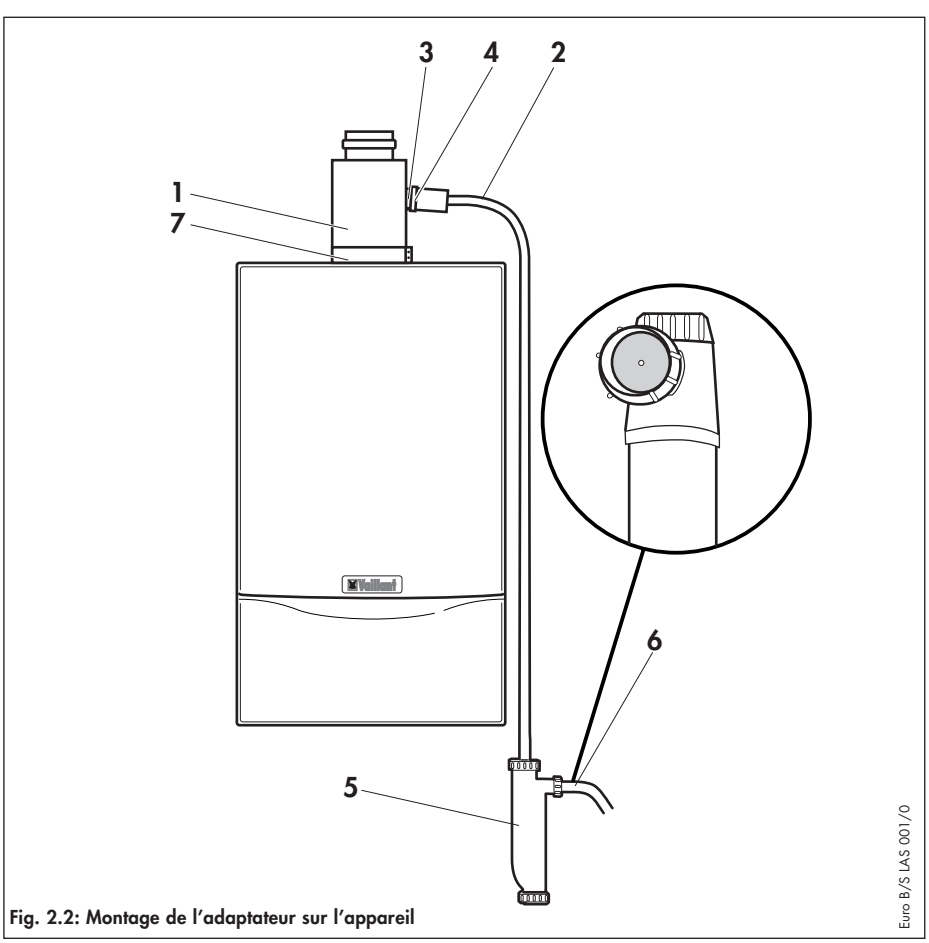

Fig. 2.2: Montage de l'adaptateur sur l'appareil

Montage

☞ Veuillez utiliser exclusivement l'évacuation d'eau de condensation et le siphon contenus dans la fourniture.

- Déterminer avant le montage, la bague de réduction nécessaire pour le système d'évacuation des gaz de fumé (page 28).
- Monter la bague de réduction selon la description de la page 28.
- Enfoncer l'adaptateur avec l'évacuation de l'eau de condensation (**1**) dans le raccord du système d'évacuation des gaz de fumé de l'appareil et monter le collier de fixation (**7**) selon la description de la page 39.
- Enfoncer le tube flexible de l'eau de condensation (**2**) dans l'évacuation d'eau de condensation de l'adaptateur de l'appareil (**3**) et sécuriser le passage avec le collier (**4**).
- Fixer le siphon (**5**) sur le mur. Le tuyau flexible suffit pour une fixation en-dessous de l'appareil.
- Raccorder le tuyau flexible d'eau de condensation (**2**) au siphon.
- Raccorder le siphon au système d'égouts. **N'utiliser jamais le cuivre ou le laiton**.
- Remplir d'eau le siphon avant la mise en exploitation.

! L'évacuation d'eau de condensation ne peut être raccordé en directe avec système d'évacuation d'égouts. Ainsi, on évite un retour d'eau de condensation vers l'appareil!

Le tuyau flexible de l'eau de condensation (2) ne doit pas être plié ou raccourci!

Danger ! L'accroche-flamme dans l'écoulement du siphon ne doit pas être retiré.

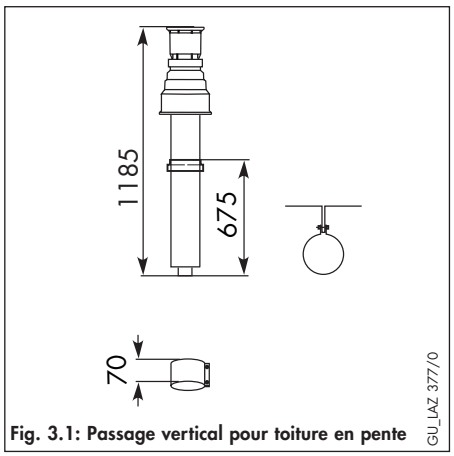

Fig. 3.1: Passage vertical pour toiture en pente

Passage de toiture verticale
N° art. Vaillant: 303 600 (noir)

L'ensemble compren:
- Passage de toiture verticale
- Collier de fixation de 70 mm
- Collier de fixation

☞ Consulter la page 23 pour les accessoires du système d'évacuation des gaz de fumé.

turboMAX .../2: A = 145 mm
B = 638 mm
aquaPLUS: B = 767,5 mm
A = 310 mm

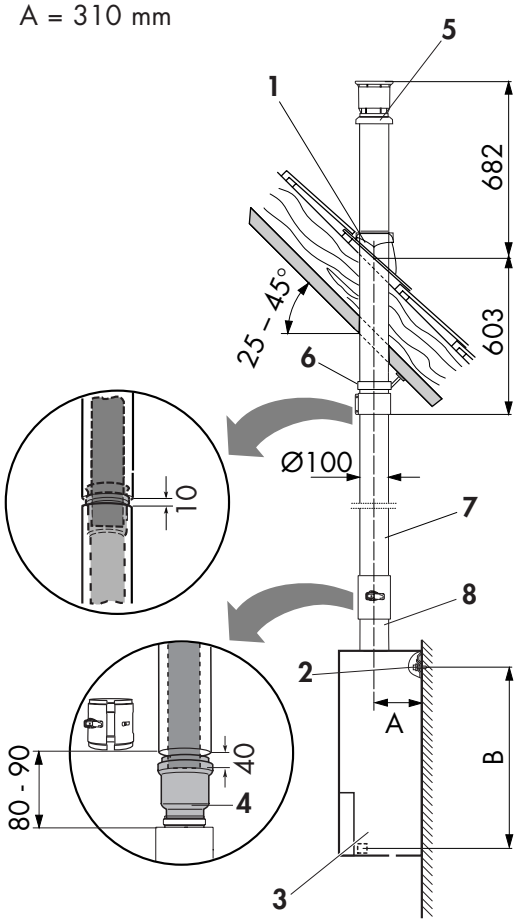

Fig. 3.2: Montage de l'appareil et passage vertical

Placement du passage vertical pour toiture en pente

- Déterminer avant le montage, la bague de réduction nécessaire pour le système d'évacuation des gaz de fumé (page 28).
- Monter la bague de réduction selon la description de la page 28.
- Déterminer l'emplacement de la traversée du toit.
- Monter la tuile universelle (**1**) pour toiture en pente.
- Enfoncer par le haut le passage vertical (**5**), à travers la tuile universelle jusqu'à ce qu'il soit installé de manière étanche.
- Aligner verticalement le passage de toiture et le fixer à l'aide du collier de fixation (**6**) à la toiture.
- Monter le collier de fixation (**2**) de la chaudière murale à gaz.
- Placer la chaudière murale à gaz (**3**) sur le collier de fixation (**2**) (voir notice de montage de la chaudière murale).
- Installer l'adaptateur avec l'évacuation d'eau de condensation selon la description de la page 29.
- Pour soutenir le système d'évacuation des gaz de fumé, un collier de fixation est prévu par mètre.
- Enfoncer l'adaptateur (**4**) avec le manchon jusqu'à la buttée sur la rallonge.
- Raccorder le passage de toiture (**5**) à la rallonge (**7**).
- Raccorder l'adaptateur (**4**) au raccord de l'appareil. Ceci sert à séparer simplement le système d'évacuation des gaz de fumé de l'appareil.
- Relier toutes les extrémités du canal d'évacuation de l'air à l'aide des colliers de fixation décrits à la page 39.

☞ **La méthode de raccordement des rallonges et coudes est expliquée à la page 37.**

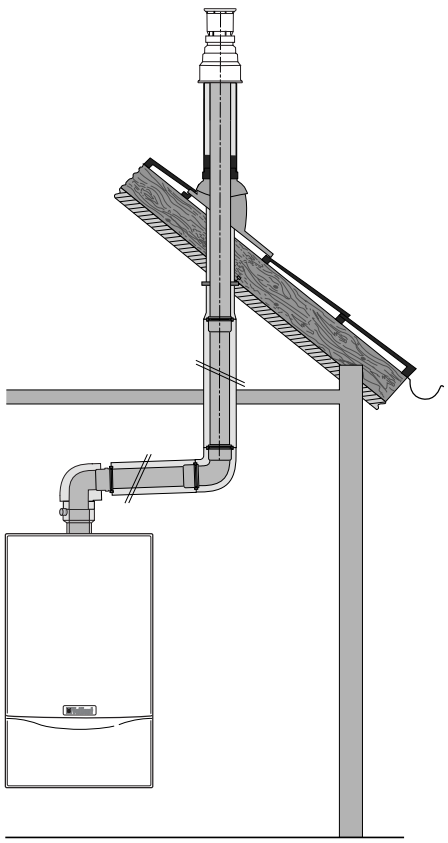

Fig. 3.3: Exemple de montage avec passage vertical pour toit plat

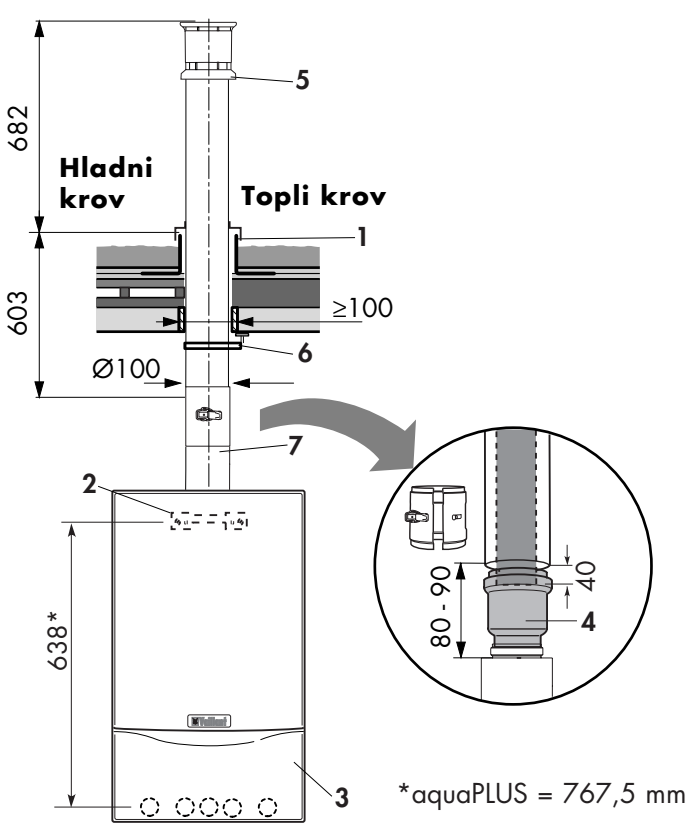

Fig. 3.4: Montage de l'appareil et d'un passage vertical

Placement du passage vertical pour toit plat

- Déterminer avant le montage, la bague de réduction nécessaire pour le système d'évacuation des gaz de fumé (page 28).
- Monter la bague de réduction selon la description de la page 28.
- Déterminer l'emplacement de la traversée du toit.
- Monter la collerette pour toit plat (**1**).
- Ne pas oublier pas que, lors du placement d'une collerette pour toit plat (**1**), celle-ci doit être collée pour assurer une parfaite étanchéité.
- Enfoncer par le haut le passage vertical (**5**), à travers la collerette jusqu'à ce qu'elle soit installée de manière étanche.
- Aligner verticalement le passage de toiture et le fixer à l'aide du collier de fixation (**6**) à la toiture.
- Monter le collier de fixation (**2**) de la chaudière murale à gaz.
- Placer la chaudière murale à gaz (**3**) sur le collier de fixation (**2**) (voir notice de montage de la chaudière murale).
- Installer l'adaptateur avec l'évacuation d'eau de condensation selon la description de la page 29.
- Pour soutenir le système d'évacuation des gaz de fumé, un collier de fixation est prévu par mètre.
- Enfoncer l'adaptateur (**4**) avec le manchon jusqu'à la buttée sur la rallonge.
- Raccorder le passage de toiture (**5**) à la rallonge (**7**).
- Raccorder l'adaptateur (**4**) au raccord de l'appareil. Ceci sert à séparer simplement le système d'évacuation des gaz de fumé de l'appareil.
- Relier toutes les extrémités du canal d'évacuation de l'air à l'aide des colliers de fixation décrits à la page 39.

☞ **La méthode de raccordement des rallonges et coudes est expliquée à la page 37.**

MONTAGE D'UN SYSTÈME HORIZONTAL D'ÉVACUATION DES GAZ DE FUMÉ

☞ **La longueur maximale du système d'évacuation des gaz de fumé indiquée à la page 27 doit être respectée.**

Remarque !
L'inclinaison du système d'évacuation des gaz de fumé doit s'élever à 1° en pente descendante de la chaudière murale à gaz vers l'extérieure. Une inclinaison de ± 15 mm doit être maintenue par 1 mètre.

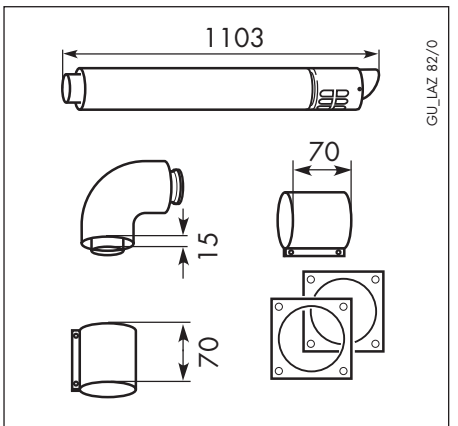

Fig. 4.1: Ventouse verticale du mur et du toit

Placement de la traversée horizontale par façade ou toiture
N° art. Vaillant: 303 609

L'ensemble comprend:
- Traversée horizontale par façade ou toiture
- Coude à 87°
- 2 x collier de fixation de 70 mm
- 2 x rosace de mur diamètre 100

☞ Consulter la page 23 pour les accessoires du système d'évacuation des gaz de fumé.

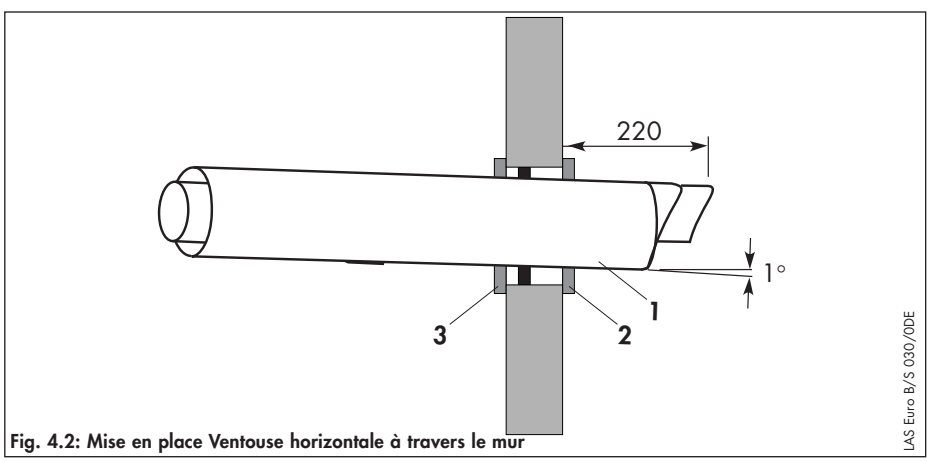

Fig. 4.2: Mise en place Ventouse horizontale à travers le mur

Placement de la traversée murale horizontale

- Déterminer l'emplacement de la traversée murale.

☞ Il faut également tenir compte des prescriptions locales et d'une distance minimale de 0,5 à 1 m par rapport à tout obstacle possible. Il peut s'agir par exemple d'une porte, d'une fenêtre, d'une gouttière, etc.

☞ IInstaller la traversée murale horizontale en observant une pente de 1° vers l'extérieur. Ainsi, il ne peut pas y avoir de reflux d'eau de pluie dans l'appareil.

- Percer une ouverture à travers le mur extérieur de Ø 130 mm.
- Etancher, pour une traversée télescopique, les éléments glissants avec les colliers de fixation ou selon les indications de la Fig. 7.1.
- Glisser la traversée murale (**1**) à travers l'ouverture du mur extérieur.
- Faire attention à ce que la traversée murale (**1**) soit centrée dans le trou du mur.
- Fixer la traversée murale avec du mortier et **laisser sécher**.
- Fixer les collerettes (**2**) à l'intérieur et à l'extérieur du mur.

☞ Si l'embouchure de la traversée murale se trouve à proximité d'une source de lumière, il peut arriver que des insectes salissent l'embouchure. Informer l'utilisateur et lui conseiller de nettoyer l'embouchure en cas d'encrassement.

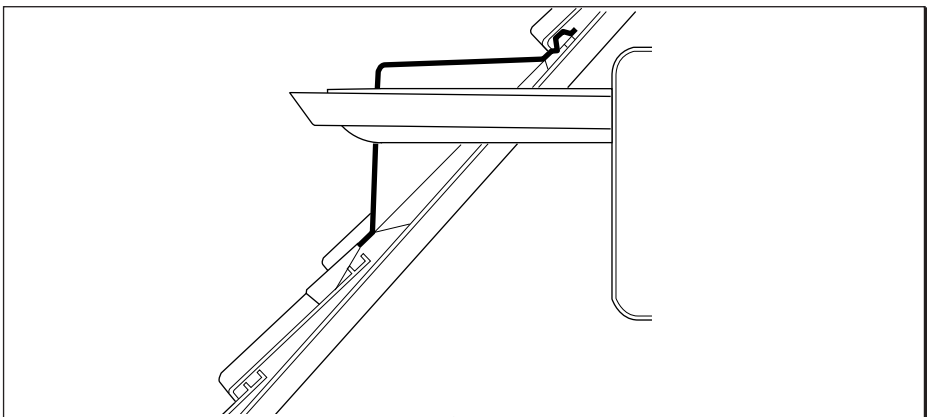

Abb. 4.3: Montagebeispiel waagerechte Dachdurchführung (Dachgaube)

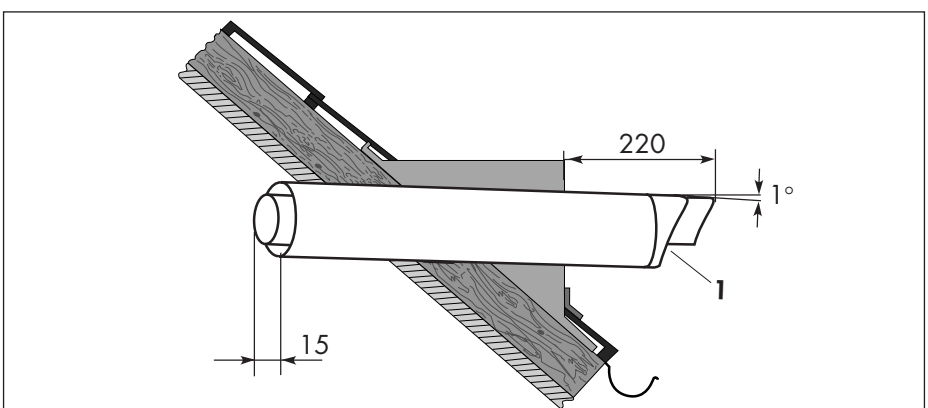

Abb. 4.4: Einbau der waagerechten Dachdurchführung

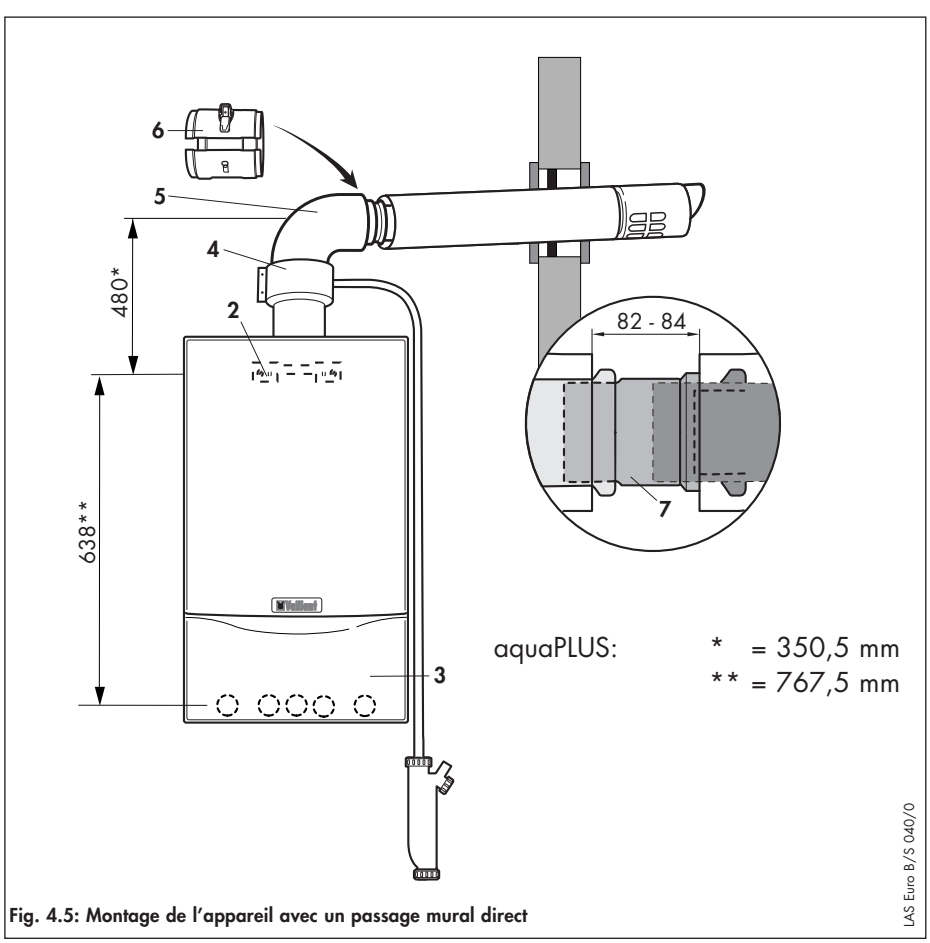

Fig. 4.5: Montage de l'appareil avec un passage mural direct

Placement de la traversée toiture horizontale

- En ce qui concerne les distances par rapport aux fenêtres ou aux orifices d'aération, respectez les consignes existantes.
- Pour le montage d'un passage horizontal à travers le toit, construisez un chien assis.

Dimensions minimales du chien assis
Hauteur : 300 mm, largeur : 300 mm.

- Insérez la conduite d'évacuation des gaz brûlés / de l'air sans rosace extérieure dans le chien assis.

Placement d'un passage mural direct

- Monter le collier de fixation (2) de la chaudière murale à gaz.
- Placer la chaudière murale à gaz (3) sur le collier de fixation (2) (voir notice de montage de la chaudière murale).
- Déterminer avant le montage, la bague de réduction nécessaire pour le système d'évacuation des gaz de fumé (page 28).
- Monter la bague de réduction selon la description de la page 28.
- Installer l'adaptateur selon la description de la page 31.
- Enfoncer l'adaptateur (7) avec le manchon jusqu'à la buttée du système d'évacuation des gaz de fumé.

MONTAGE D'UN SYSTÈME HORIZONTAL D'ÉVACUATION DES GAZ DE FUMÉ

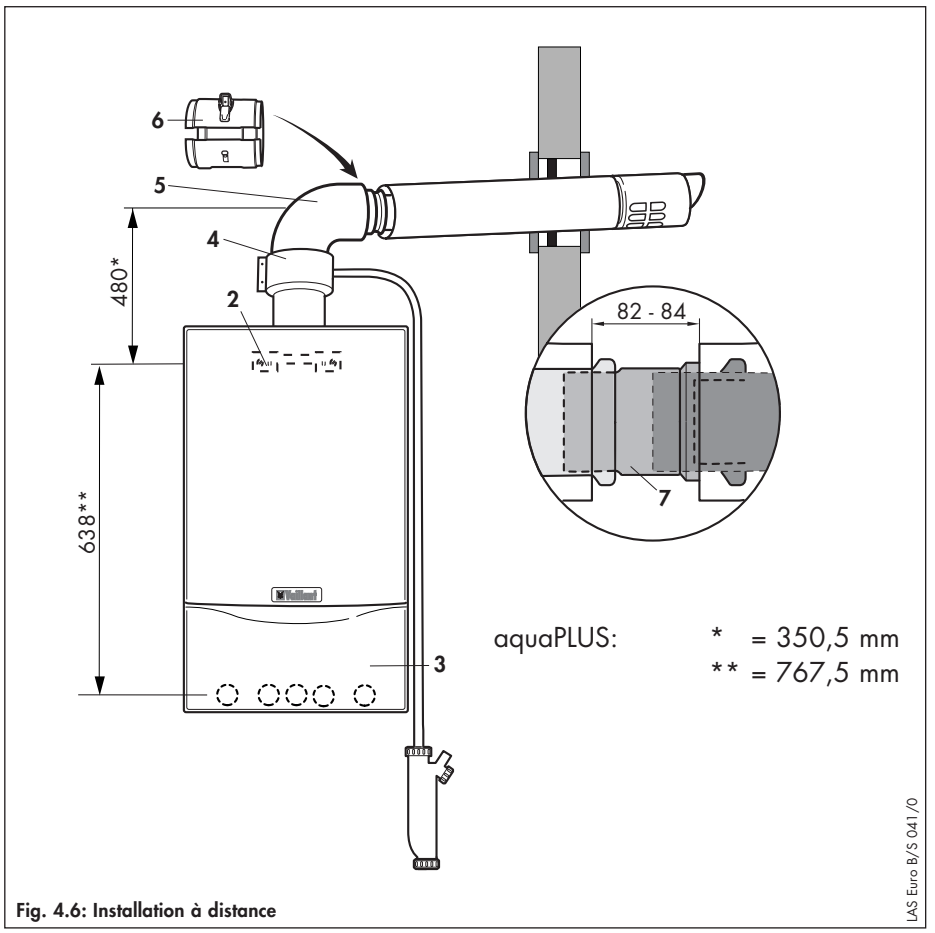

Fig. 4.6: Installation à distance

☞ **La méthode de raccordement des rallonges et coudes est expliquée à la page 37.**

- Raccorder le coude à 87° (5) avec l'adaptateur sur la sortie de la chaudière murale.
- Relier l'adaptateur (7) avec le coude à 87° (5).

☞ Ceci sert à séparer simplement le système d'évacuation des gaz de fumé de l'appareil.

- Relier toutes les extrémités du canal d'évacuation de l'air à l'aide des colliers de fixation décrits à la page 39.

☞ Si la hauteur au-dessus la chaudière est insuffisante, il faut d'abord monter un coude de 90 ° 60/100 puis l'adaptateur 80/125.

Placement d'un passage mural à distance

- Monter le collier de fixation (**2**) de la chaudière murale à gaz.
- Placer la chaudière murale à gaz (**3**) sur le collier de fixation (**2**) (voir notice de montage de la chaudière murale).
- Déterminer avant le montage, la bague de réduction nécessaire pour le système d'évacuation des gaz de fumé (page 28)
- Monter la bague de réduction selon la description de la page 28.
- Installer l'adaptateur selon la description de la page 29.
- Raccorder le coude à 87° (**5**) avec l'adaptateur sur la sortie de la chaudière murale.
- Enfoncer l'adaptateur (**7**) avec le manchon jusqu'à la buttée des rallonges (**6**) du système d'évacuation des gaz de fumé.
- Pour soutenir le système d'évacuation des gaz de fumé, un collier de fixation est prévu par mètre.
- Monter les rallonges et l'adaptateur en les glissant dans le coude à 87°.
- Ceci sert à séparer simplement le système d'évacuation des gaz de fumé de l'appareil.
- Relier toutes les extrémités du canal d'évacuation de l'air (**8**) à l'aide des colliers de fixation décrits à la page 22.

Comment monter les rallonges?

Raccourcir les tuyaux avec la scie ou des cisailles.

☞ Les rallonges sont livrées dans des canaux séparés (admission d'air de combustion et évacuation des gaz de fumé ne sont pas prémontées) si bien qu'elles peuvent facilement être raccourcies aux dimensions. Lorsque le canal d'évacuation des gaz de fumé (**1**) a été raccourci, l'introduire dans le canal d'air de combustion (**2**) et le fixer à l'aide des vis (**3**). Utiliser à cet effet les orifices préforés.

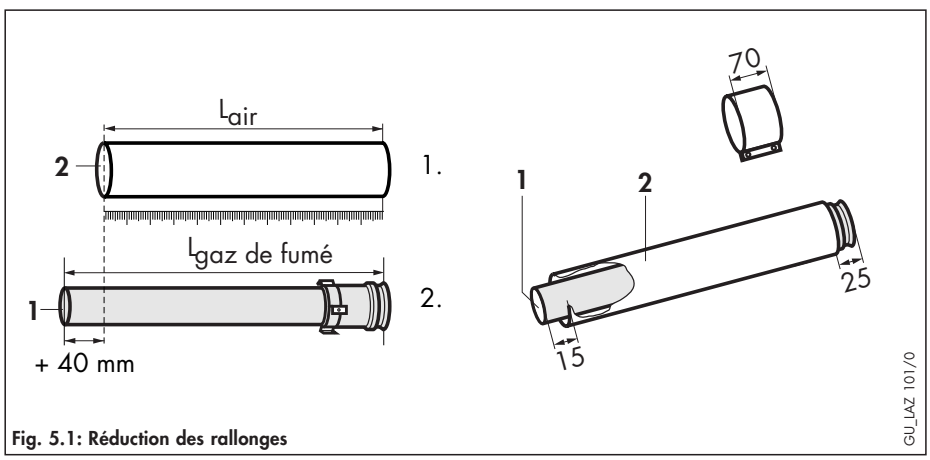

Fig. 5.1: Réduction des rallonges

Conseil pratique:
Déterminer d'abord la longueur du canal d'admission d'air de combustion' (L_{air}) et, ensuite, la longueur du canal d'évacuation des gaz de fumé' ($L_{gaz\ de\ fumé}$) comme suit:

$L_{gaz\ de\ fumé}$ = L_{air} + 40 mm

$L_{gaz\ de\ fumé}$ = longueur de l'évacuation des gaz de fumé

L_{air} = longueur de l'admission d'air de combustion

Le canal d'air de combustion doit avoir au moins 100 mm de plus que le canal d'évacuation des gaz de fumé.

- Raccourcir le canal à l'aide d'une scie à métaux ou d'une pince à métaux.
- Enlever toutes les irrégularités et barbes de sciage des canaux afin que les joints d'étanchéité du canal d'évacuation des gaz de fumé ne puissent pas être endommagés pendant le montage.

☞ Un canal avec des irrégularités ou des coups ne peut être utilisé vu que des défauts d'étanchéité risquent de se produire.

☞ Veiller que les joints d'étanchéité soient correctement placés et ne soient pas endommagés pendant le placement des canaux.

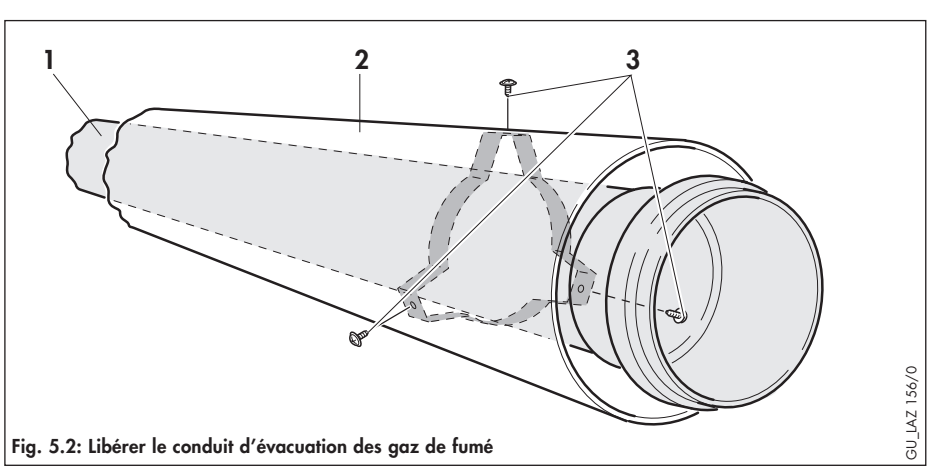

Fig. 5.2: Libérer le conduit d'évacuation des gaz de fumé

Comment monter les coudes?

Exemple:

Mesurer la distance totale entre les coudes de centre à centre. Celle-ci s'élève par exemple à 400 mm. Cette valeur permet de retrouver facilement dans le tableau suivant la longueur du canal en fonction de la hauteur. Dans cet exemple, la longueur totale du canal d'admission d'air s'élève à 190 mm.

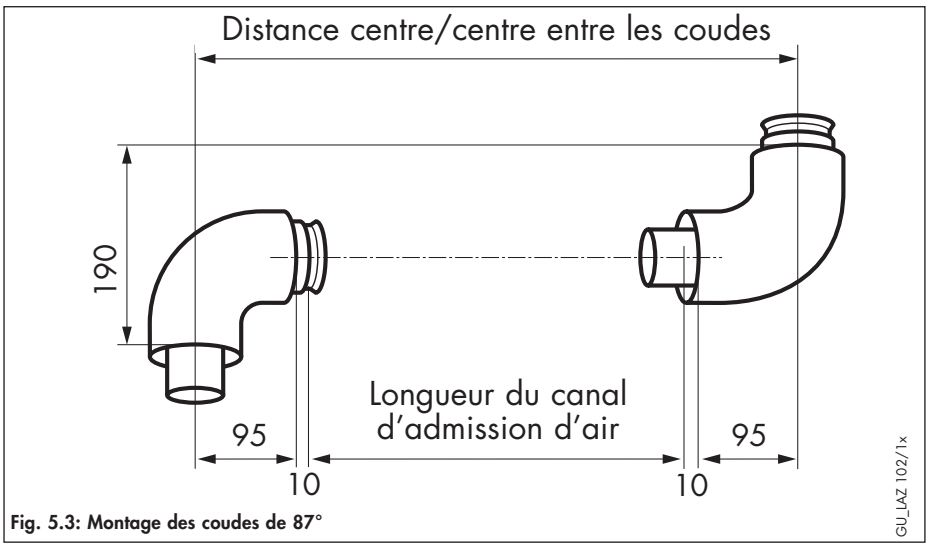

Fig. 5.3: Montage des coudes de 87°

Tab. 5.1: distance centre/centre entre les coudes de 87°

Distance centre/ centre entre les coudes [en mm]	Longueur du canal d'admission d'air [en mm]	Distance centre/ centre entre les coudes [en mm]	Longueur du canal d'admission d'air [en mm]	Distance centre/ centre entre les coudes [en mm]	Longueur du canal d'admission d'air [en mm]
200, 205	0	505	295	730	520
210,	0	510	300	735	525
		515	305	740	530
> 210 -	**impossible**	520	310	745	535
< 310 mm		525	315	750	540
		530	320	755	545
310	100	535	325	760	550
315	105	540	330	765	555
320	110	545	335	770	560
325	115	550	340	775	565
330	120	555	345	780	570
335	125	560	350	785	575
340	130	565	355	790	580
345	135	570	360	795	585
350	140	575	365	800	590
355	145	580	370	805	595
360	150	585	375	810	600
365	155	590	380	815	605
370	160	595	385	820	610
375	165	600	390	825	615
380	170	605	395	830	620
385	175	610	400	835	625
390	180	615	405	840	630
395	185	620	410	845	635
400	190	625	415	850	640
405	195	630	420	855	645
410	200	635	425	860	650
415	205	640	430	865	655
420	210	645	435	870	660
425	215	650	440	875	665
430	220	655	445	880	670
435	225	660	450	885	675
440	230	665	455	890	680
445	235	670	460	895	685
450	240	675	465	900	690
455	245	680	470	905	695
460	250	685	475	910	700
465	255	690	480	915	705
470	260	695	485	920	710
475	265	700	490	925	715
480	270	705	495	930	720
485	275	710	500	935	725
490	280	715	505	940	730
495	285	720	510		
500	290	725	515		

Comment monter les coudes?

Exemple:

Mesurer la distance totale entre les coudes de centre à centre. Celle-ci s'élève par exemple à 300 mm. Cette valeur permet de retrouver facilement dans le tableau suivant la longueur du canal en fonction de la hauteur. Dans cet exemple, la longueur totale du canal d'admission d'air s'élève à 284 mm pour une hauteur de 420 mm.

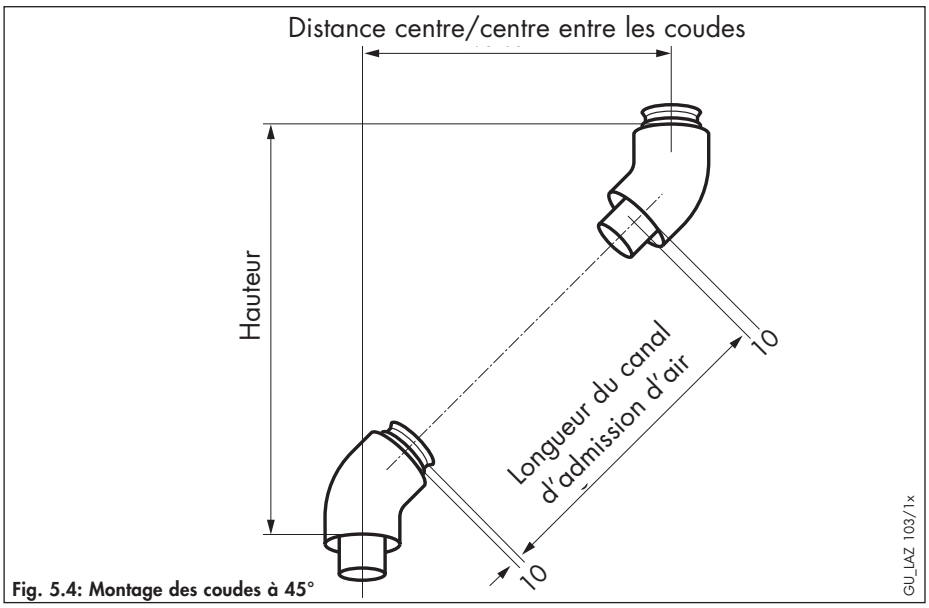

Fig. 5.4: Montage des coudes à 45°

Tab 5.2: distance centre/centre pour les coudes de 45°

Distance centre/ centre entre les coudes [en mm]	Longueur du canal d'admission d'air [en mm]	Hauteur [en mm]	Distance centre/ centre entre les coudes [en mm]	Longueur du canal d'admission d'air [en mm]	Hauteur [en mm]	Distance centre/ centre entre les coudes [en mm]	Longueur du canal d'admission d'air [en mm]	Hauteur [en mm]
90	0	210	335	334	455	535	617	655
100	0	220	340	341	460	540	624	660
> 100 - < 155 mm	**impossible**		345	348	465	545	631	665
			350	355	470	550	638	670
			355	362	475	555	645	675
			360	369	480	560	652	680
160	86	280	365	376	485	565	659	685
170	100	290	370	383	490	570	666	690
175	108	295	375	390	495	575	673	695
180	115	300	380	397	500	580	680	700
185	122	305	385	405	505	585	687	705
190	129	310	390	412	510	590	695	710
195	136	315	395	419	515	595	702	715
200	143	320	400	426	520	600	709	720
205	150	325	405	433	525	605	716	725
210	157	330	410	440	530	610	723	730
215	164	335	415	447	535	615	730	735
220	171	340	420	454	540	620	737	740
225	178	345	425	461	545	625	744	745
230	185	350	430	468	550	630	751	750
235	192	355	435	475	555	635	758	755
240	199	360	440	482	560	640	765	760
245	207	365	445	489	565	645	772	765
250	214	370	450	496	570	650	779	770
255	221	375	455	504	575	655	786	775
260	228	380	460	511	580	660	794	780
265	235	385	465	518	585	665	801	785
270	242	390	470	525	590	670	808	790
275	249	395	475	532	595	675	815	795
280	256	400	480	539	600	680	822	800
285	263	405	485	546	605	685	829	805
290	270	410	490	553	610	690	836	810
295	277	415	495	560	615	695	843	815
300	284	420	500	567	620	700	850	820
305	291	425	505	574	625	705	857	825
310	298	430	510	581	630	710	864	830
315	306	435	515	588	635	715	871	835
320	313	440	520	596	640	720	878	840
325	320	445	525	603	645			
330	327	450	530	610	650			

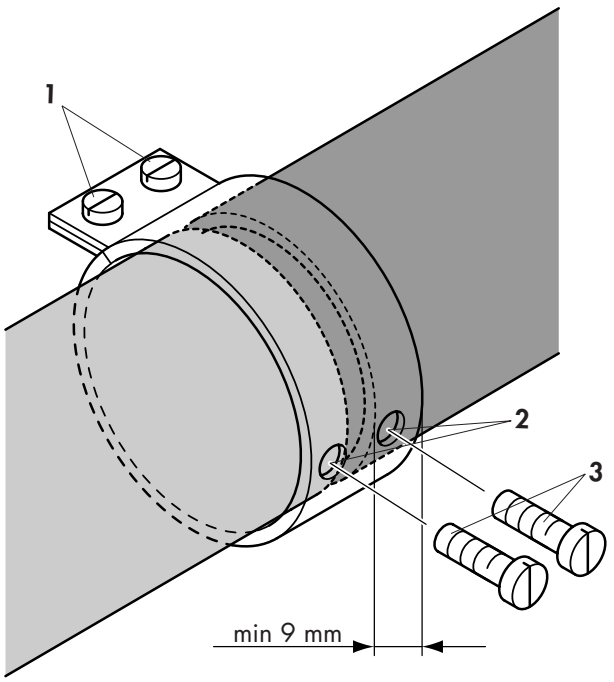

Fig. 6.1: Montage des colliers de fixation

Comment monter les colliers de fixation?

- Amener le collier de fixation sur les extrémités du canal d'air et le fixer à l'aide des vis (**1**).

☞ Le collier de fixation doit être placé à 9 mm au moins sur le canal d'air.

☞ Forer au travers des ouvertures du collier de fixation (**2**) un orifice de 3 mm dans le canal d'air. Fixer le tout à l'aide des vis jointes à la livraison (**3**).

☞ Lors du forage des trous pour le collier de fixation, ne pas percer ou endommager le canal des produits de combustion.

Quels accessoires peuvent être utilisés?

Accessoires disponible en Ø 80 :

Accessoires	N° art.
Rallonge, conduit d'évacuation des gaz fumé - 0,5 m - diamètre 80	9488
Rallonge, conduit d'évacuation des gaz fumé - 1,0 m - diamètre 80	9489
Rallonge, conduit d'évacuation des gaz fumé - 2,0 m - diamètre 80	9490
Rallonge, conduit d'évacuation des gaz fumé - 3,0 m - diamètre 80	9491
Coude, conduit d'évacuation des gaz fumé - 15° - diamètre 80	9715
Coude, conduit d'évacuation des gaz fumé - 30° - diamètre 80	9716
Coude, conduit d'évacuation des gaz fumé - 45° - diamètre 80	9483
Coude, conduit d'évacuation des gaz fumé - 90° - diamètre 80	9239
Anti-refouleur	300 941
Collerette murale	9477
Support - diamètre 80 (7 pièces)	9494
Colliers de fixation - diamètre 80 (5 pièces)	300 940
Chapeau de cheminée	303 963
Adaptateur CLV	303 818
Evacuation d'eau de condensation diamètre 80	9492
Grille de protection	300 712

MONTAGE DE L'ADAPTATEUR CLV ET DU SIPHON À CONDENSA

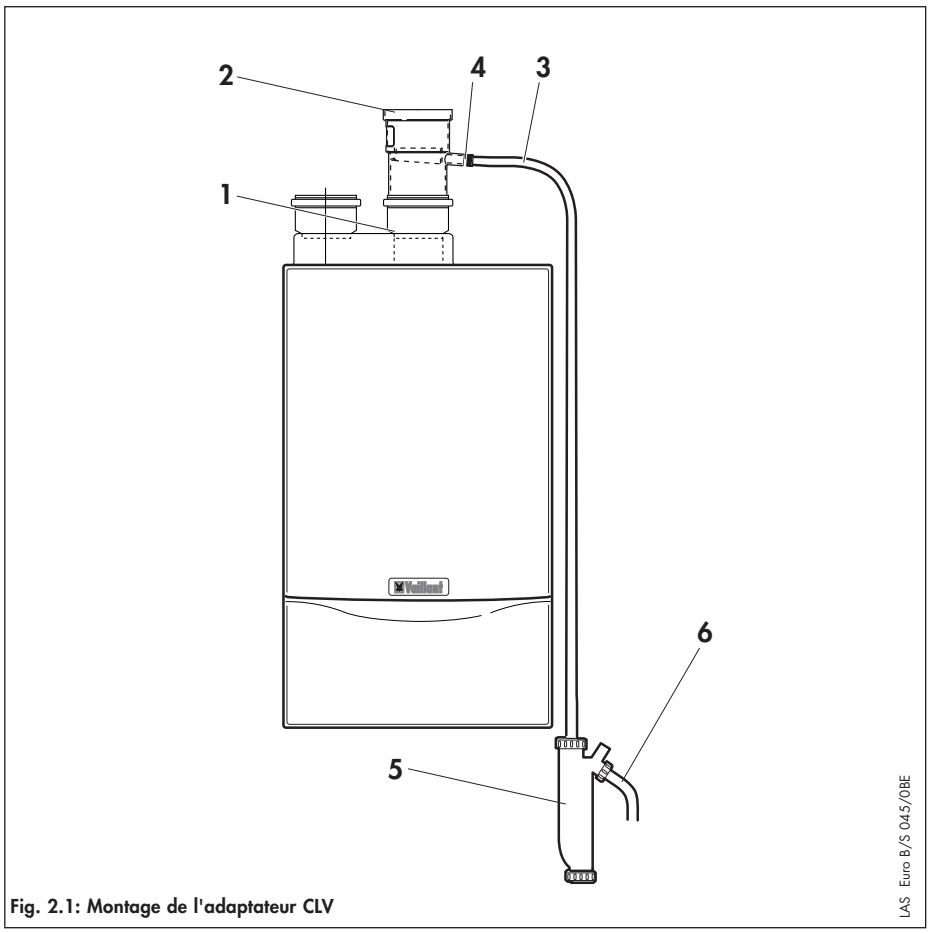

Fig. 2.1: Montage de l'adaptateur CLV

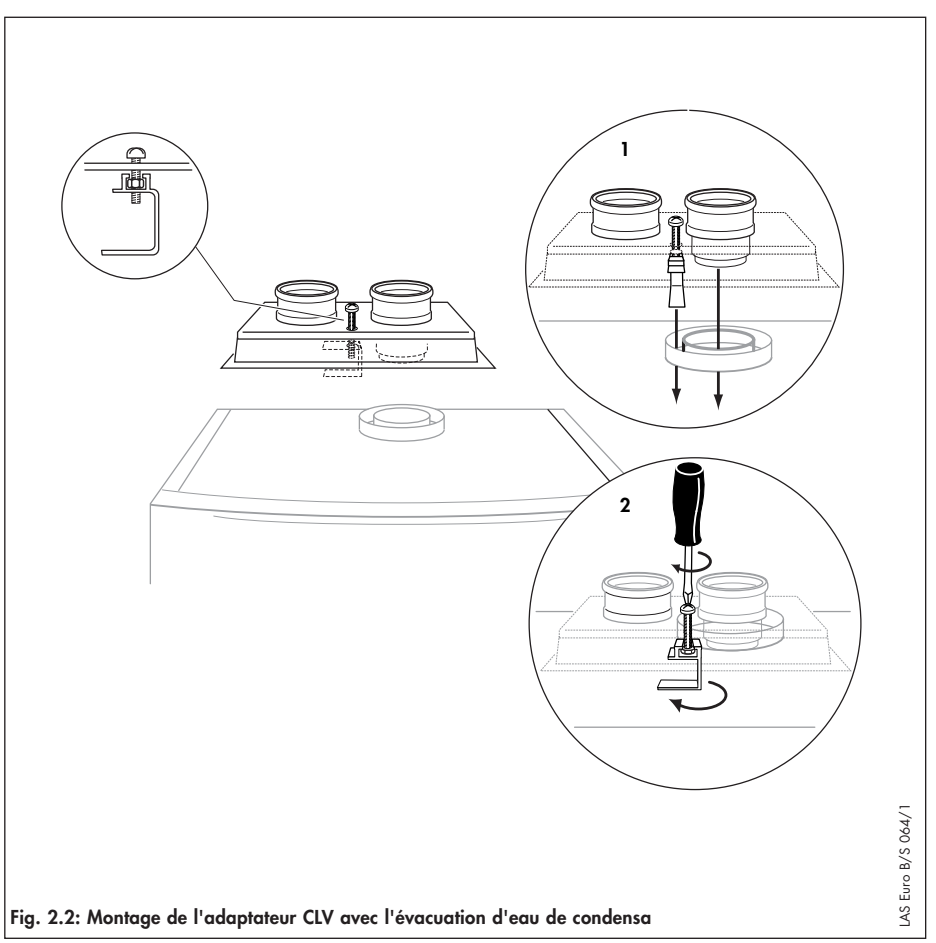

Fig. 2.2: Montage de l'adaptateur CLV avec l'évacuation d'eau de condensa

Montage

- Déterminer le raccordement du conduit d'amenée d'air frais (**1**), à gauche ou à droite.
- Fixer l'adaptateur CLV sur la sortie de la chaudière à l'aide des vis (**2**) livrées d'origine.
- Monter l'évacuation d'eau de condensa sur l'adaptateur CLV.
- Fixer le siphon (**5**) sur le mur. Le tuyau flexible suffit pour une fixation en-dessous de l'appareil.
- Enfoncer le tube flexible de l'eau de condensation (**3**) dans l'évacuation d'eau de condensation (**4**) de l'adaptateur de l'appareil (**1**).
- Raccorder le tuyau flexible d'eau de condensation (**3**) au siphon.
- Remplir d'eau le siphon avant la mise en exploitation.

L'évacuation d'eau de condensation ne peut être raccordé en directe avec système d'évacuation d'égouts. Ainsi, on évite un retour d'eau de condensation vers l'appareil !

Le tuyau flexible de l'eau de condensation (3) ne doit pas être plié ou raccourci !

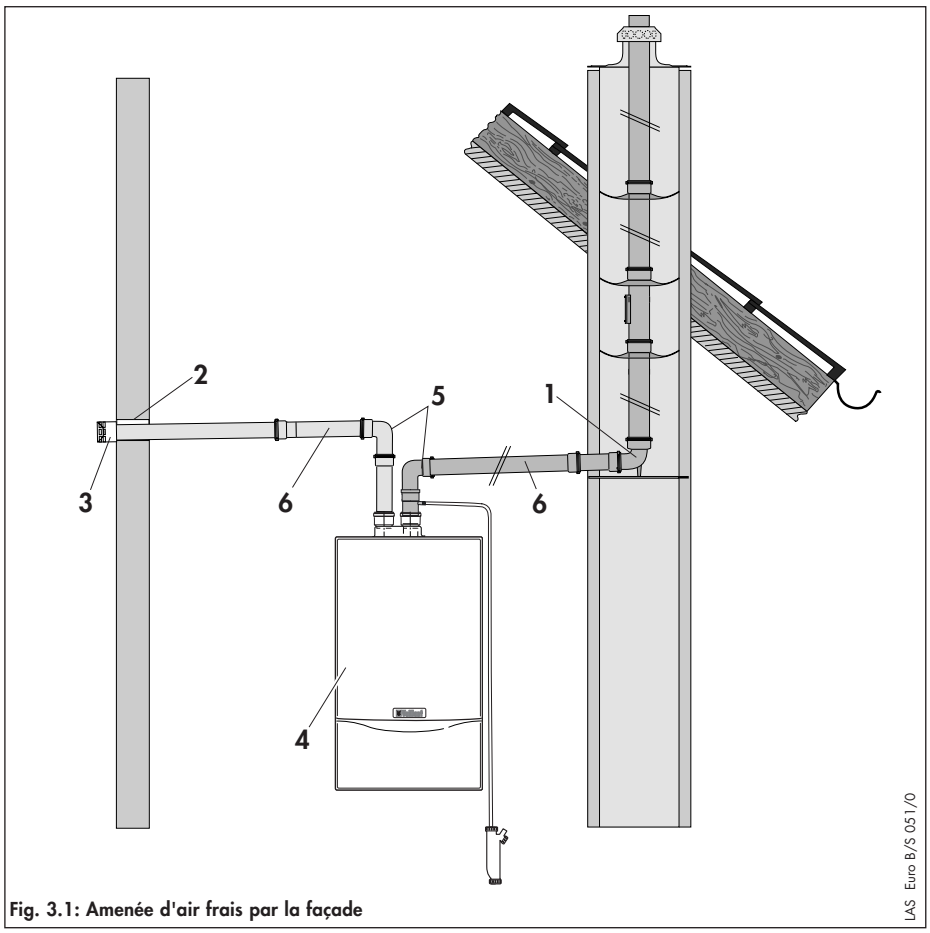

Fig. 3.1: Amenée d'air frais par la façade

Remarque!
L'inclinaison du système d'évacuation des gaz de fumée doit s'élever à 1° en pente descendante de la chaudière murale à gaz vers l'extérieure.
Une inclinaison de ± 15 mm doit être maintenue par 1 mètre.

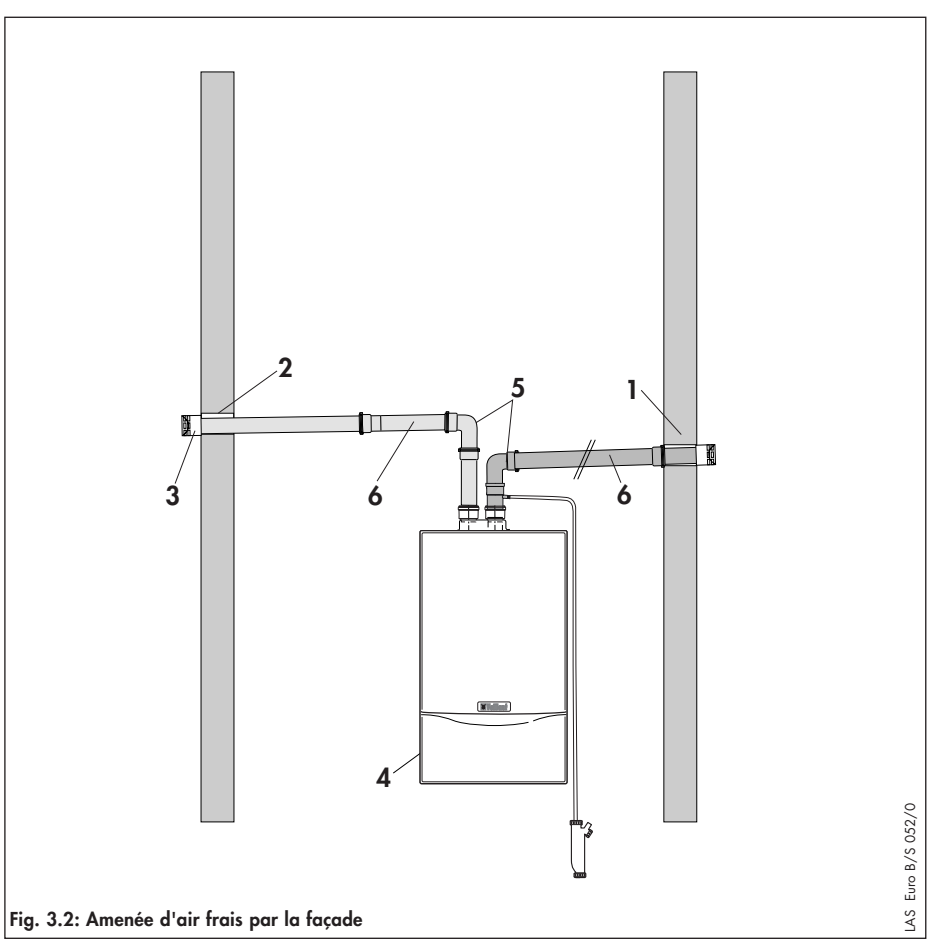

Fig. 3.2: Amenée d'air frais par la façade

Remarque!
L'inclinaison du système d'évacuation des gaz de fumée doit s'élever à 1° en pente descendante de la chaudière murale à gaz vers l'extérieure.
Une inclinaison de ± 15 mm doit être maintenue par 1 mètre.

80 60 07_30 BEfr 05/2003 V Sous réserve de modification

Vaillant Belgique/België
n. v. Vaillant s. a. ▪ Rue Golden Hope 15 ▪ B-1620 Drogenbos
Centrale: Tel. 02/334 93 00 ▪ Fax 02/334 34 68
Verkoop-Vente: Tel. 02/334 93 12 ▪ Fax 02/378 93 19