# Notice d'installation et de maintenance

## Station hydraulique

VWZ MEH 61

**FR, BEfr, CHfr**

**Éditeur/constructeur**
**Vaillant GmbH**
Berghauser Str. 40 ▮ D-42859 Remscheid
Tel. +492191 18 0 ▮ Fax +492191 18 2810
info@vaillant.de ▮ www.vaillant.de

Vaillant

## Sommaire


**1 Sécurité ... 3**
1.1 Mises en garde relatives aux opérations ... 3
1.2 Danger en cas de qualification insuffisante ... 3
1.3 Utilisation conforme ... 3
1.4 Consignes générales de sécurité ... 4
1.5 Prescriptions (directives, lois, normes) ... 4
**2 Remarques relatives à la documentation ... 5**
2.1 Respect des documents complémentaires applicables ... 5
2.2 Validité de la notice ... 5
**3 Description du produit ... 5**
3.1 Structure du produit ... 5
3.2 Numéro de série ... 5
3.3 Indications sur la plaque signalétique ... 5
3.4 Marquage CE ... 6
**4 Montage ... 6**
4.1 Déballage du produit ... 6
4.2 Contrôle du contenu de la livraison ... 6
4.3 Dimensions du produit et des raccordements ... 6
4.4 Distance par rapport aux parties inflammables ... 7
4.5 Distances minimales ... 7
4.6 Respect des exigences relatives au choix de l’emplacement du produit ... 7
4.7 Démontage de la façade ... 7
4.8 Suspendez le produit. ... 7
**5 Installation ... 8**
5.1 Raccordement hydraulique ... 8
5.2 Installation électrique ... 9
5.3 Passage des câbles ... 12
**6 Mise en service ... 13**
6.1 Remplissage du produit ... 13
6.2 Purge du produit ... 14
6.3 Installation de la façade ... 14
6.4 Remise du produit à l’utilisateur ... 14
**7 Dépannage ... 15**
7.1 Approvisionnement en pièces de rechange ... 15
7.2 Vidange du produit ... 15
7.3 Réarmement de la résistance électrique ... 15
7.4 Vérification de l’étanchéité ... 15
7.5 Vérification de l'installation électrique ... 15
7.6 Vérification des câbles ... 15
**8 Mise hors service définitive ... 16**
**9 Recyclage et mise au rebut ... 16**
**10 Service après-vente ... 16**
**Annexe ... 17**
**A Schéma électrique ... 17**
**B Caractéristiques techniques ... 18**

# 1 Sécurité

## 1.1 Mises en garde relatives aux opérations

**Classification des mises en garde liées aux manipulations**

Les mises en garde relatives aux manipulations sont graduées à l'aide de symboles associés à des mots-indicateurs, qui signalent le niveau de gravité du risque encouru.

**Symboles de mise en garde et mots-indicateurs**

**Danger !**
Danger de mort immédiat ou risque de blessures graves

**Danger !**
Danger de mort par électrocution

**Avertissement !**
Risque de blessures légères

**Attention !**
Risque de dommages matériels ou de menaces pour l'environnement

## 1.2 Danger en cas de qualification insuffisante

Les opérations suivantes ne peuvent être effectuées que par des professionnels suffisamment qualifiés :

- Montage
- Démontage
- Installation
- Mise en service
- Inspection et maintenance
- Réparation
- Mise hors service

▸ Conformez-vous systématiquement à l'état de la technique.

## 1.3 Utilisation conforme

Une utilisation incorrecte ou non conforme peut présenter un danger pour la vie et la santé de l'utilisateur ou d'un tiers, mais aussi endommager l'appareil et d'autres biens matériels.

Ce produit est destiné à être utilisé en appoint chauffage dans un système avec pompe à chaleur.

Ce produit est un composant système qui sert à réguler les circuits de chauffage et la production d'eau chaude sanitaire avec une pompe à chaleur, via un régulateur.

**Version minimum du régulateur :**

- Régulateur système VRC 470/3

L'utilisation conforme suppose :

- le respect des notices d'utilisation, d'installation et de maintenance du produit ainsi que des autres composants de l'installation
- une installation et un montage conformes aux critères d'homologation du produit et du système
- le respect de toutes les conditions d'inspection et de maintenance qui figurent dans les notices.

L'utilisation conforme de l'appareil suppose, en outre, une installation conforme au code IP.

Ce produit peut être utilisé par des enfants âgés d'au moins 8 ans ainsi que des personnes qui ne sont pas en pleine possession de leurs capacités physiques, sensorielles ou mentales, ou encore qui manquent d'expérience ou de connaissances, à condition qu'elles aient été formées pour utiliser le produit en toute sécurité, qu'elles comprennent les risques encourus ou qu'elles soient correctement encadrées. Les enfants ne doivent pas jouer avec ce produit. Le nettoyage et l'entretien courant du produit ne doivent surtout pas être effectués par des enfants sans surveillance.

Toute utilisation autre que celle décrite dans la présente notice ou au-delà du cadre stipulé dans la notice sera considérée comme non conforme. Toute utilisation directement commerciale et industrielle sera également considérée comme non conforme.

**Attention !**

Toute utilisation abusive est interdite.

## 1.4 Consignes générales de sécurité

### 1.4.1 Risque de dommages matériels sous l’effet du gel

- N’installez pas le produit dans une pièce exposée à un risque de gel.

### 1.4.2 Danger de mort en cas d'omission de dispositif de sécurité

Les schémas contenus dans ce document ne présentent pas tous les dispositifs de sécurité requis pour une installation appropriée.

- Équipez l’installation des dispositifs de sécurité nécessaires.
- Respectez les législations, normes et directives nationales et internationales en vigueur.

### 1.4.3 Danger de mort par électrocution

Si vous touchez les composants conducteurs, vous vous exposez à une électrocution mortelle.

Avant d’intervenir sur le produit :

- Débranchez la fiche de secteur.
- Vous pouvez aussi mettre le produit hors tension en coupant toutes les sources d’alimentation électrique (séparateur électrique avec un intervalle de coupure d’au moins 3 mm, par ex. fusible ou disjoncteur de protection).
- Sécurisez l’appareil pour éviter toute remise sous tension.
- Attendez au moins 3 min, pour que les condensateurs se déchargent.
- Vérifiez que le système est bien hors tension.

### 1.4.4 Risque de brûlures ou d’ébouillantement au contact des composants chauds

- Attendez que ces composants aient refroidi avant d’intervenir dessus.

### 1.4.5 Risque de dommages matériels en cas d’outillage inadapté

- Servez-vous d’un outil approprié.

## 1.5 Prescriptions (directives, lois, normes)

- Veuillez respecter les prescriptions, normes, directives, décrets et lois en vigueur dans le pays.

# 2 Remarques relatives à la documentation

## 2.1 Respect des documents complémentaires applicables

► Conformez-vous impérativement à toutes les notices d'utilisation et d'installation qui accompagnent les composants de l'installation.

## 2.2 Validité de la notice

Cette notice s'applique exclusivement aux modèles suivants :

**Produit - référence d'article**

| | |
|---|---|
| **VWZ MEH 61** | 0020180703 |

# 3 Description du produit

## 3.1 Structure du produit

### 3.1.1 Station hydraulique

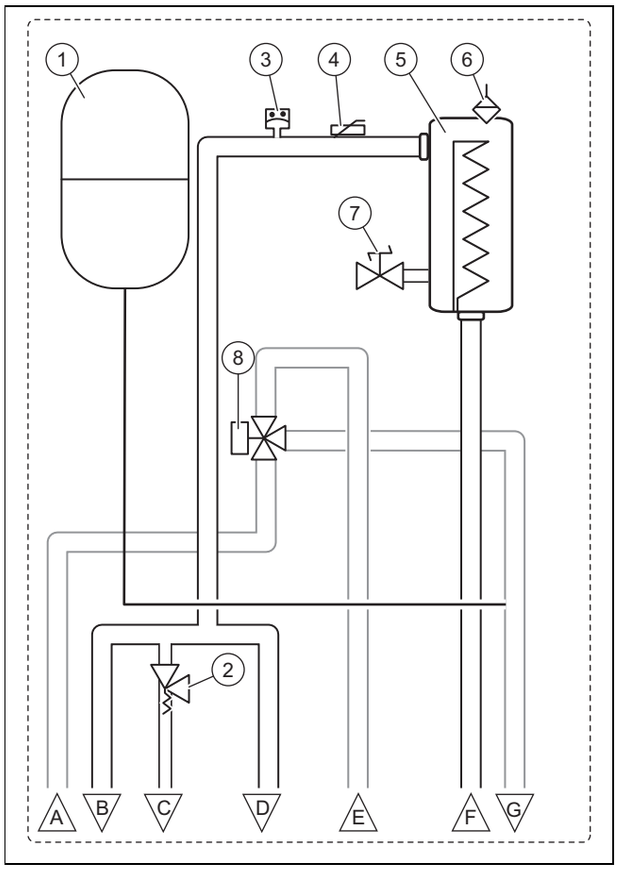


1 Vase d'expansion
2 Soupape de sécurité
3 Capteur de pression
4 Capteur de température
5 Résistance électrique
6 Soupape de purge
7 Robinet de vidange
8 Vanne 3 voies
A Retour du circuit chauffage en provenance de l'installation
B Départ circuit chauffage vers l'installation
C Evacuation de la soupape de sécurité
D Départ en direction du ballon d'eau chaude sanitaire
E Retour en provenance du ballon d'eau chaude sanitaire
F Départ de la pompe à chaleur
G Retour de la pompe à chaleur

## 3.2 Numéro de série

Emplacement de la plaque signalétique :

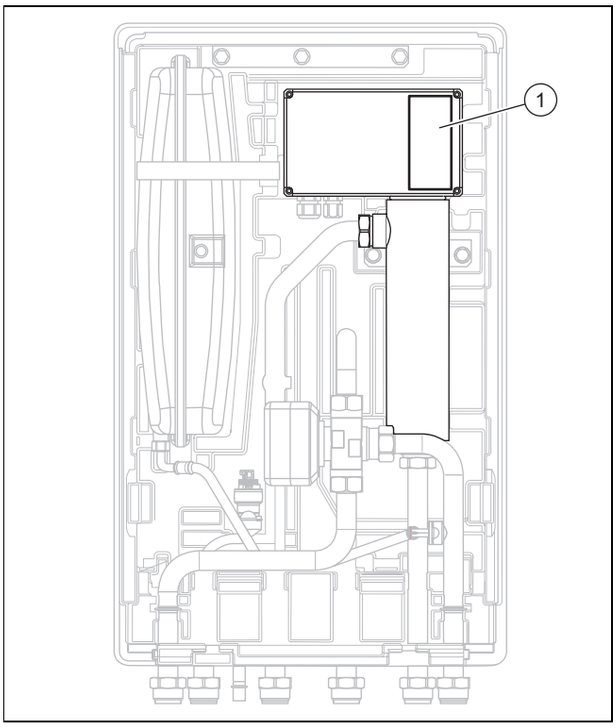


Le modèle et le numéro de série figurent sur la plaque signalétique **(1)**.

## 3.3 Indications sur la plaque signalétique

La plaque signalétique indique le pays dans lequel le produit doit être installé.

La plaque signalétique comporte les éléments suivants :

| Abréviation/symbole | Description |
|---|---|
| Code pays « FR » | Pays dans lequel le produit doit être installé |
| N° de série | Nom commercial et numéro de série du produit |
| Code | Code produit du produit |
| PSH min<br>PSH max | Pression d'alimentation minimum et maximum du circuit hydraulique |
| V/Hz | Tension / fréquence électrique |
| A | Intensité |
| W (Pmax) | Consommation électrique maximum |
| IP | Indice de protection électrique |

### 3.4 Marquage CE

Le marquage CE atteste que les appareils sont conformes aux exigences élémentaires des directives applicables, conformément à la plaque signalétique.

La déclaration de conformité est disponible chez le fabricant.

## 4 Montage

Toutes les dimensions des illustrations sont exprimées en millimètres (mm).

### 4.1 Déballage du produit

1. Retirez le produit de son emballage.
2. Retirez le film de protection de tous les composants du produit.

### 4.2 Contrôle du contenu de la livraison

► Vérifiez que rien ne manque et qu'aucun élément n'est endommagé.

| Nombre | Désignation |
|---|---|
| 1 | Produit |
| 1 | Pochette d'accessoires<br>– Support d'accrochage (x1)<br>– Joint plat 1″ (x6)<br>– Joint plat 1 1/4″ (x2) |
| 1 | Câble de raccordement au secteur, mono-phasé, 230 V (3 G4) |
| 1 | Lot de documentation |

### 4.3 Dimensions du produit et des raccordements

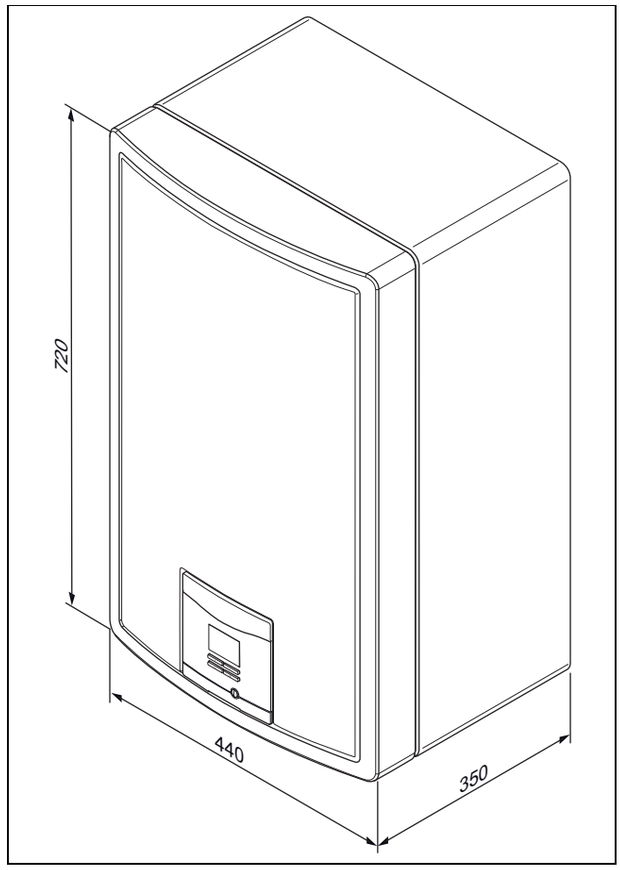


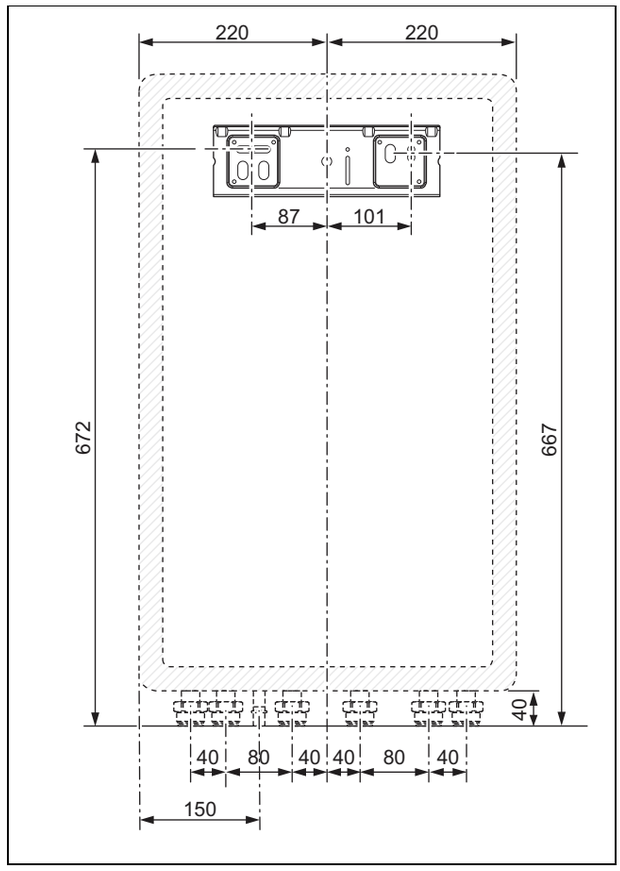

### 4.4 Distance par rapport aux parties inflammables

- Assurez-vous qu'aucune pièce susceptible de s'enflammer facilement ne se trouve au contact direct des composants, car ceux-ci peuvent atteindre une température supérieure à 80 °C.
- Veillez à conserver une distance minimum entre les pièces facilement inflammables et les surfaces chaudes.
  - Distance minimale: 200 mm

### 4.5 Distances minimales

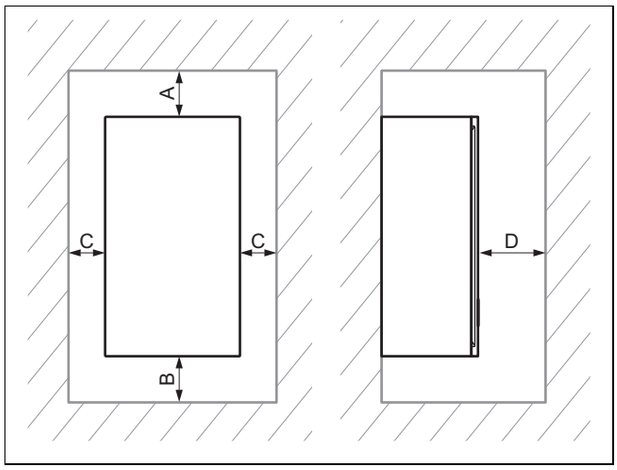


| | Distance minimale |
|---|---|
| A | 200 mm |
| B | 100 mm |
| C | 200 mm |
| D | 600 mm |

### 4.6 Respect des exigences relatives au choix de l'emplacement du produit

- Assurez-vous que la pièce où est installé le produit n'atteigne pas la température ambiante maximale recommandée.
  - Température ambiante recommandée: 25 °C
- N'installez pas le produit au-dessus d'un autre produit susceptible de l'endommager (par exemple, au-dessus d'une cuisinière susceptible de dégager de la vapeur et des graisses), dans une pièce très poussiéreuse ou à l'atmosphère corrosive.
- N'installez pas le produit sous un produit susceptible de fuir.
- Assurez-vous que la pièce où vous souhaitez installer le produit est suffisamment protégée contre le gel.

### 4.7 Démontage de la façade

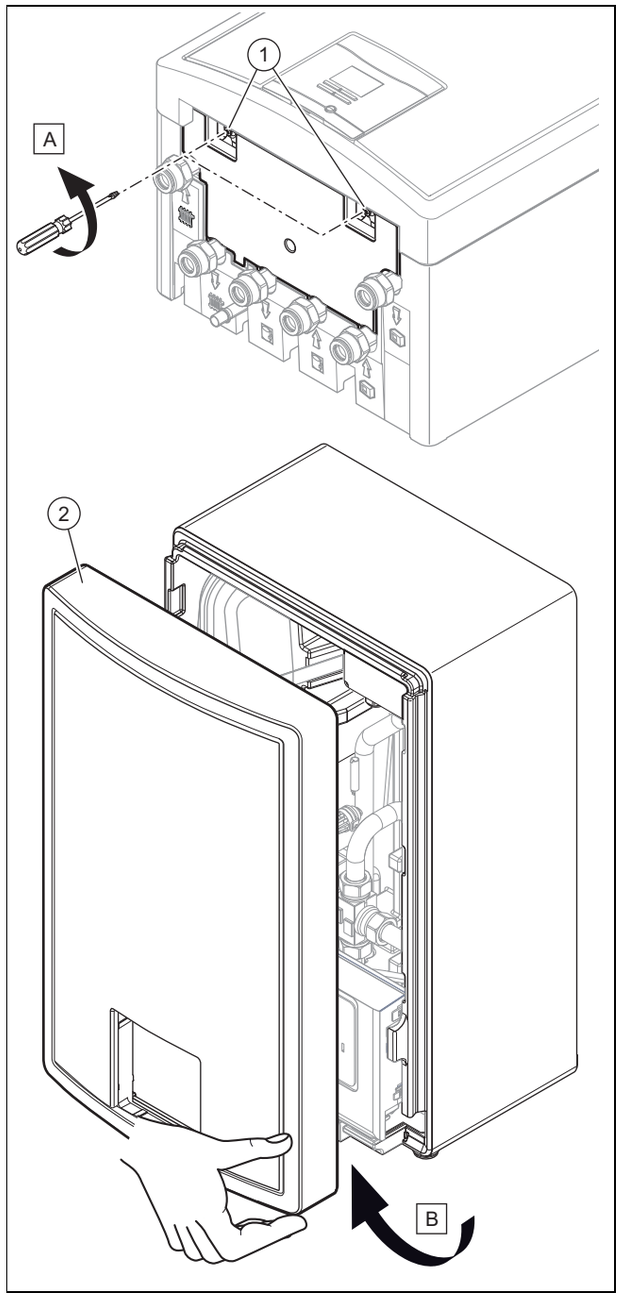


1. Dévissez les vis **(1)**.
2. Retirez la façade avant **(2)** du produit.

### 4.8 Suspendez le produit.

1. Vérifiez la capacité de charge du mur.
2. Tenez compte du poids total du produit.
3. Utilisez exclusivement du matériel de fixation adapté à la nature du mur.
4. Si nécessaire, prévoyez un dispositif de suspension adapté sur place.
5. Percez les trous pour recevoir les fixations.

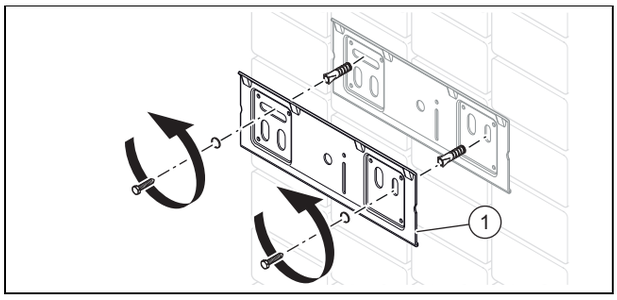


6. Fixez le support d'accrochage au mur **(1)**.
7. Mettez le produit en place, appuyez légèrement la partie supérieure du produit sur le mur et positionnez-le au-dessus du support d'accrochage.
8. Abaissez lentement le produit et enclenchez-le dans la barrette de fixation.

# 5 Installation

## 5.1 Raccordement hydraulique

**Attention !**

**Risque de dégâts matériels en présence de résidus dans les canalisations !**

Les résidus de soudure, les restes de joints, les salissures ou les autres dépôts présents dans les canalisations risquent d'endommager le produit.

► Rincez soigneusement l'installation de chauffage avant de procéder au montage du produit.

**Attention !**

**Risques de dommages matériels par transfert de chaleur lors du soudage !**

► Vous pouvez souder les pièces de raccordement tant qu'elles ne sont pas fixées aux robinets de maintenance. Ensuite, ce n'est plus possible.

**Attention !**

**Risque de dommages matériels sous l'effet de la corrosion**

Si les tubes en plastique ne sont pas anti-diffusion, l'air risque de s'infiltrer dans l'eau de chauffage de l'installation. La présence d'air dans l'eau de chauffage risque de provoquer un phénomène de corrosion dans le circuit générateur de chaleur et le produit.

► Si vous utilisez des tubes en plastique qui ne sont pas anti-diffusion dans l'installation de chauffage, faites en sorte que l'air ne puisse pas s'infiltrer dans le circuit générateur de chaleur.

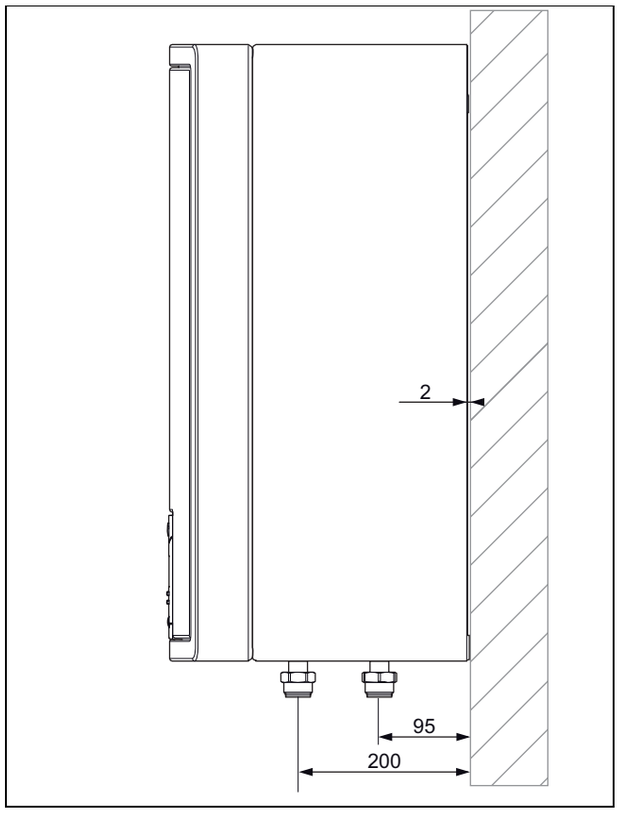


1. Vérifiez les distances.

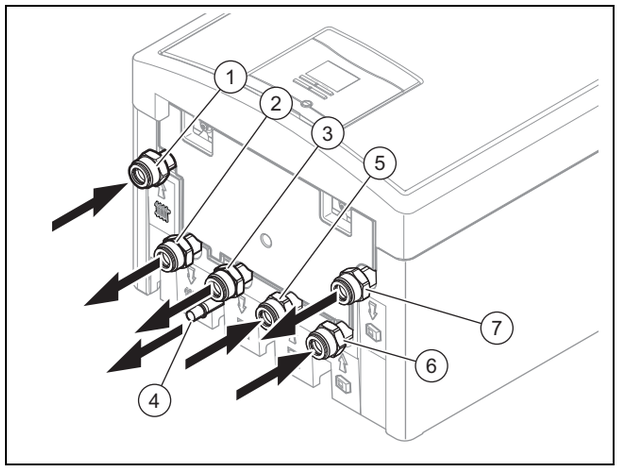


| | | | |
|---|---|---|---|
| 1 | Retour du circuit chauffage en provenance de l'installation 1" | 4 | Evacuation de la soupape de sécurité |
| 2 | Départ circuit chauffage vers l'installation 1" | 5 | Retour en direction du ballon d'eau chaude sanitaire |
| 3 | Départ en direction du ballon d'eau chaude sanitaire | 6 | Départ de la pompe à chaleur |
| | | 7 | Retour de la pompe à chaleur |

2. N'utilisez que les joints d'origine fournis avec le produit.
3. Raccordez un tuyau de vidange sur la soupape de sécurité.
4. Faites en sorte que la conduite d'évacuation de la soupape de sécurité soit à l'abri du gel, qu'elle présente une pente constante vers le bas et qu'elle débouche dans un point de vidange bien visible.
5. Connectez le circuit chauffage de l'installation comme indiqué.

6. Connectez le circuit chauffage du ballon comme indiqué.
7. Connectez le circuit de la pompe à chaleur comme indiqué.

## 5.2 Installation électrique

**Danger !**

**Danger de mort en cas d'électrocution dû à un raccordement électrique non effectué dans les règles de l'art !**

Le raccordement électrique doit être effectué dans les règles de l'art, sous peine d'altérer la sécurité de fonctionnement de l'appareil et d'occasionner des blessures et des dommages matériels.

- Vous n'êtes habilité à procéder à l'installation électrique qu'à condition d'être un installateur dûment formé et qualifié pour ce travail.

**Attention !**

**Risque d'incendie en cas de surchauffe !**

En principe, les conduites de l'installation domestique ne présentent pas une résistance suffisante à la température et ne sont donc pas indiquées pour cette installation.

- Utilisez soit le câble de 400 V déjà raccordé, soit le câble de 230 V fourni.

- Si nécessaire, raccourcissez les câbles de raccordement.

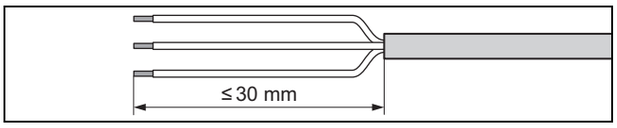


- Pour éviter tout court-circuit en cas de désolidarisation intempestive d'un brin, ne dénudez pas la gaine extérieure des câbles flexibles sur plus de 30 mm.
- Faites attention à ne pas endommager l'isolation des brins internes lorsque vous retirez la gaine extérieure.
- Dénudez les brins internes uniquement sur une longueur suffisante pour assurer un raccordement fiable et stable.
- Pour éviter les courts-circuits provoqués par la désolidarisation de conducteurs, placez des cosses aux extrémités des brins après les avoir dénudés.
- Fixez les câbles dans le serre-câble sur le boîtier électrique.

### 5.2.1 Opérations préalables à l'installation électrique

1. Respectez les directives techniques de raccordement au réseau basse tension du fournisseur d'énergie.
2. Voyez si le produit doit mettre en œuvre une fonction de délestage, mais aussi comment il doit être alimenté suivant le type de coupure.
3. Reportez-vous à la plaque signalétique pour savoir si le produit nécessite un raccordement électrique de type 1~/230V ou 3~/400V.
4. Renseignez-vous pour savoir si l'alimentation électrique du produit provient d'un compteur simple tarif d'un compteur double tarif.
5. Vérifiez que la tension nominale du réseau monophasé est bien de 230 V (+10 %/-15 %) et celle du réseau triphasé de 400 V (+10 %/-15 %).
6. Vous devez procéder à un raccordement fixe et installer un dispositif séparateur avec un intervalle de coupure d'au moins 3 mm (ex. : fusible ou commutateur de puissance).
7. Reportez-vous à la plaque signalétique pour connaître le courant assigné du produit. Cela vous permettra de déterminer les sections de conducteur nécessaires pour les lignes électriques.
8. Respectez impérativement les conditions d'installation (sur place).
9. Assurez-vous que la tension nominale du réseau est bien celle du câblage de l'alimentation principale du produit.
10. Assurez-vous que le raccordement au secteur reste parfaitement accessible et qu'il ne risque pas d'être masqué ou cloisonné par un quelconque obstacle.
11. Si le gestionnaire du réseau de distribution électrique local prescrit l'utilisation d'un signal de verrouillage pour la commande de la pompe à chaleur (délestage), montez un contacteur conforme aux spécifications du gestionnaire du réseau.
12. Prévoyez un disjoncteur différentiel sensible aux courants pulsés de type A ou un disjoncteur sensible à tous les types de courants de type B pour le produit si la réglementation de l'emplacement d'installation l'exige.

### 5.2.2 Établissement de l'alimentation électrique

Des dispositifs de protection supplémentaires peuvent être nécessaires pour se conformer aux exigences de la catégorie de surtension III.

Pour se conformer aux exigences de classe III (surtension), les dispositifs séparateurs doivent permettre de couper totalement l'alimentation électrique.

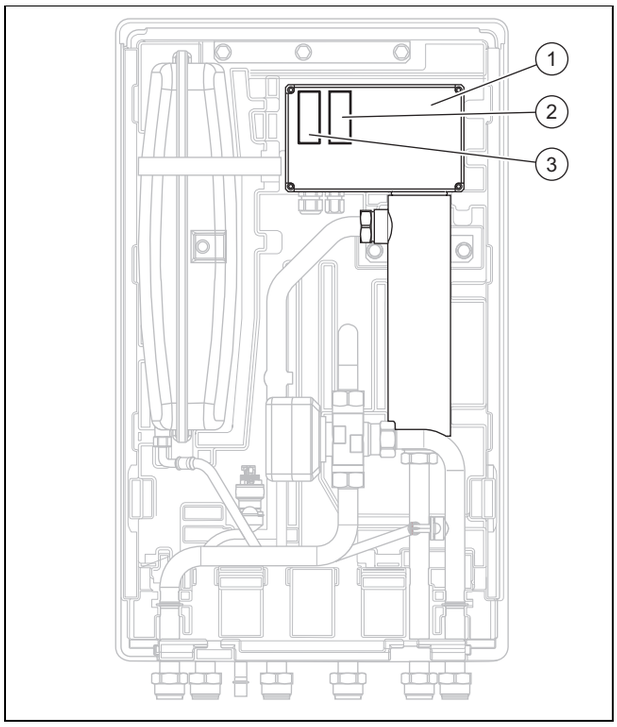


| | | | |
|---|---|---|---|
| 1 | Boîtier électrique | 3 | Étiquette pour raccordement électrique 400 V |
| 2 | Étiquette pour raccordement électrique 230 V | | |

**Attention !**
**Risque de dommages en cas de surtension**

Si la tension secteur est supérieure à 253 V, les composants électriques risquent d'être endommagés.

- Assurez-vous que la tension nominale du réseau est bien de 230 V.

**Attention !**
**Risque de dommages en cas de surtension.**

Si la tension secteur est supérieure à 440 V, les composants électriques risquent d'être endommagés.

- Assurez-vous que la tension nominale du secteur est bien de 400 V.

- Raccordez le câble d'alimentation du produit sur le tableau électrique de l'installation.

#### 5.2.2.1 Raccordement des câbles électriques

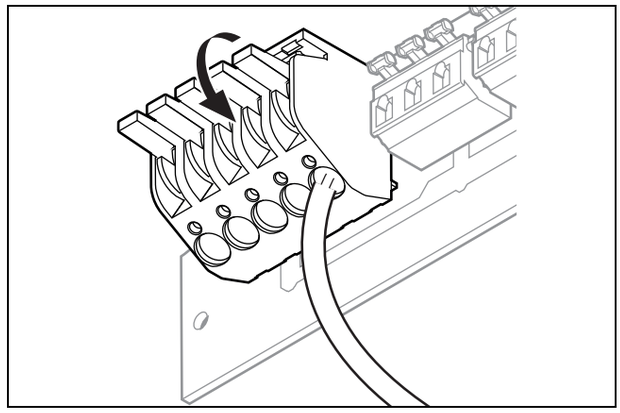

1. Baissez le levier.
2. Raccordez le câble.

#### 5.2.2.2 Raccordement en 230V

**Attention !**
**Risque de dommages matériels !**

Cet appareil a été exclusivement conçu pour fonctionner dans des locaux avec un réseau électrique de capacité ≥ 100 A par phase.

- Raccordez exclusivement l'appareil à un réseau électrique de capacité ≥ 100 A par phase.

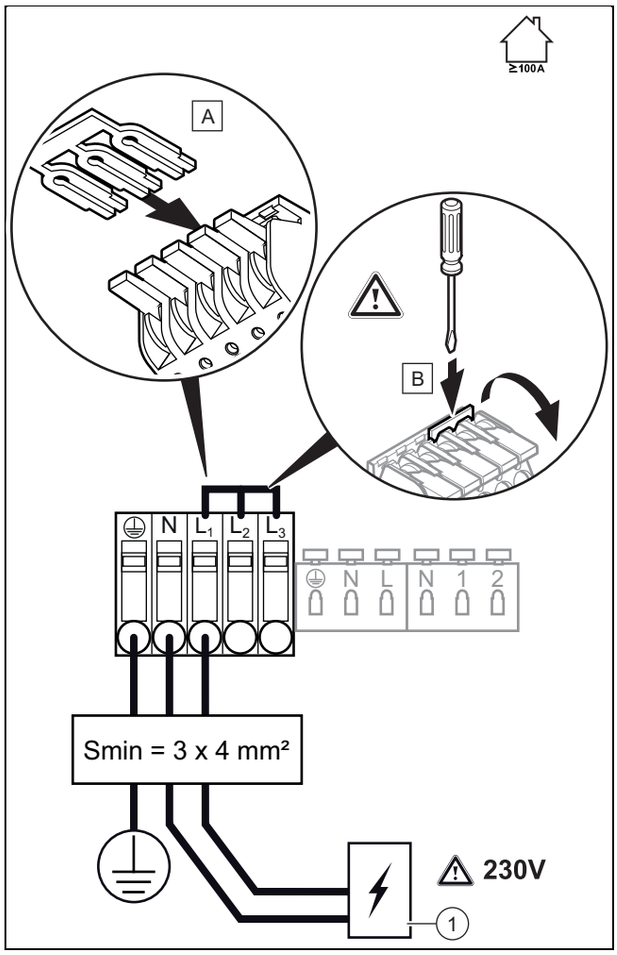


1. Respectez les indications de l'étiquette collée sur le boîtier électrique.
2. Raccordez le produit sur une protection minimale en courant **(1)**.
   – Protection minimale: ≥ 30 A
3. Insérez le pontet, et enfoncez-le fermement à l'aide d'un tournevis jusqu'à ce qu'il soit en butée au fond du connecteur.
4. Raccordez le produit au réseau monophasé 230 V, avec un conducteur neutre et un conducteur de mise à la terre..

#### 5.2.2.3 Raccordement en 400V

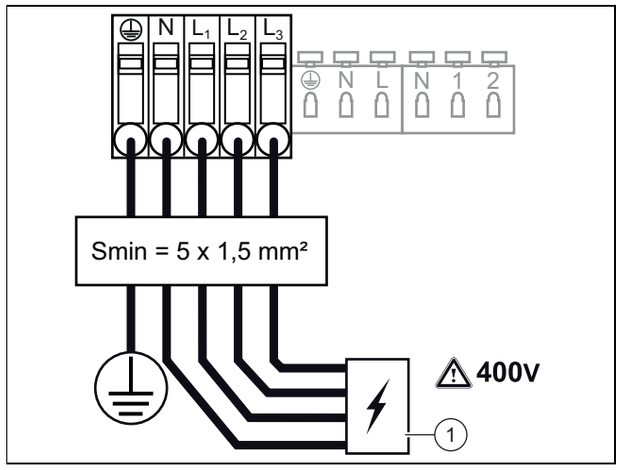


1. Respectez les indications de l'étiquette collée sur le boîtier électrique.
2. Raccordez le produit sur une protection minimale en courant **(1)**.
   – Protection minimale: ≥ 10 A
3. Raccordez le produit au réseau triphasé 400V, avec un conducteur neutre et un conducteur de mise à la terre.

### 5.2.3 Raccordement relais de commande

#### 5.2.3.1 Raccordement des câbles électriques

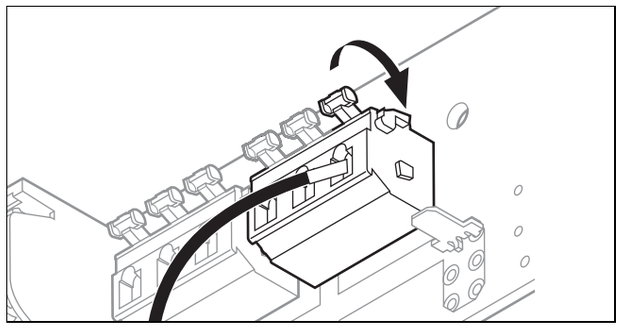

1. Appuyez sur le levier.
2. Branchez le câble électrique.

**Remarque**
Le produit est livré déjà câblé.

#### 5.2.3.2 Raccordement d'un chauffage d'appoint électrique de 2 kW

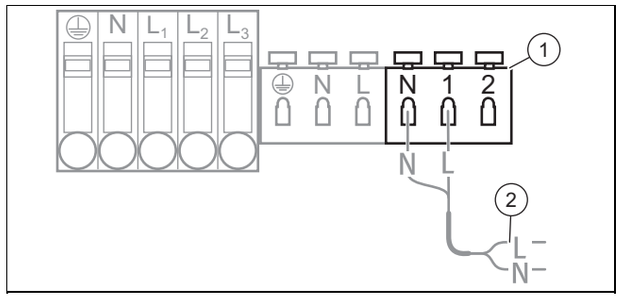


► Branchez le câble **(2)** sur le relais de commande **(1)**.

#### 5.2.3.3 Raccordement d'un chauffage d'appoint électrique de 4 kW

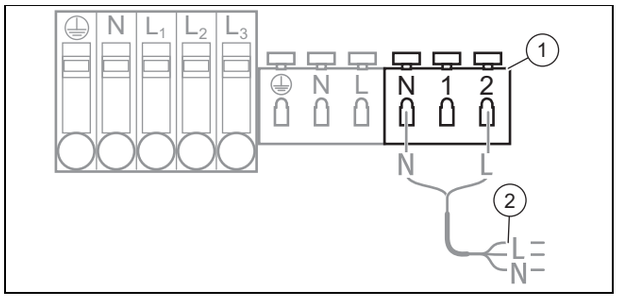


► Branchez le câble **(2)** sur le relais de commande **(1)**.

#### 5.2.3.4 Raccordement d'un chauffage d'appoint électrique de 6 kW

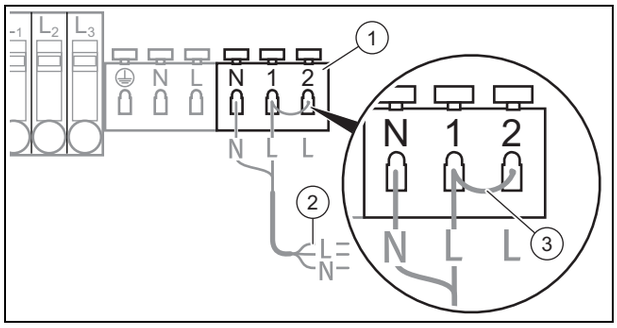


1. Branchez le câble **(2)** sur le relais de commande **(1)**.
2. Posez un shunt électrique **(3)**.

#### 5.2.3.5 Raccordement électrique d'un appoint étagé

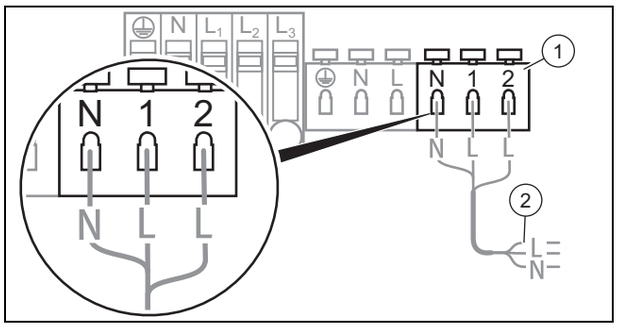


► Branchez le câble **(2)** sur le relais de commande **(1)**.

### 5.2.4 Raccordement de la carte principale

Reportez-vous au schéma électrique (→ page 17).

## 5.3 Passage des câbles

**Attention !**
**Risque de dommages matériels**

► Respectez le passage des câbles électriques.

► Respectez les passages de câble préconisés pour éviter tout contact entre le câble électrique et les surfaces de la résistance électrique.

► En cas de remplacement du câble d'alimentation, serrez suffisamment le presse-étoupe du câble afin d'assurer la résistance à la traction ; résistance à la traction > 100 N (10 kg).

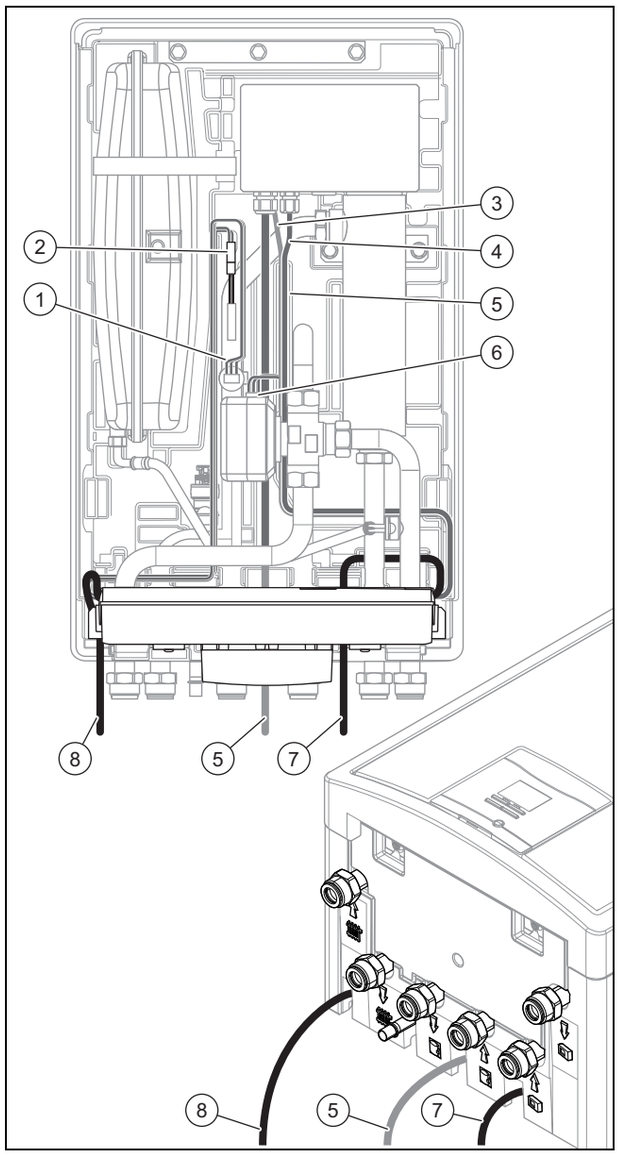


| | | | |
|---|---|---|---|
| 1 | Câble capteur de pression | 5 | Câble d'alimentation |
| 2 | Câble capteur de température | 6 | Câble moteur vanne 3 voies |
| 3 | Câble alimentation carte | 7 | Câbles options systèmes haute tension |
| 4 | Câble commande de relais résistance | 8 | Câbles options systèmes basse tension |

► Respectez les passages des câbles.

# 6 Mise en service

**Danger !**
**Danger de mort par électrocution !**

Les bornes de raccordement au secteur L et N restent en permanence sous tension, même lorsque le produit est désactivé :

- ► Coupez l'alimentation électrique.
- ► Protégez l'alimentation électrique pour empêcher tout réenclenchement.

**Attention !**
**Risque de dommages matériels !**

- ► N'activez pas la résistance électrique si l'eau à l'intérieur est gelée.

1. Vérifiez que les raccordements hydrauliques et électriques sont réalisés.
2. Vérifiez l'étanchéité des raccordements.
3. Remplissez le produit. (→ page 13)
4. Purgez le produit. (→ page 14)
5. Mettez le produit sous tension.
6. Pour l'utilisation de l'interface utilisateur et le paramétrage de la station hydraulique, reportez-vous aux notices utilisateur et installateur de la pompe à chaleur.

## 6.1 Remplissage du produit

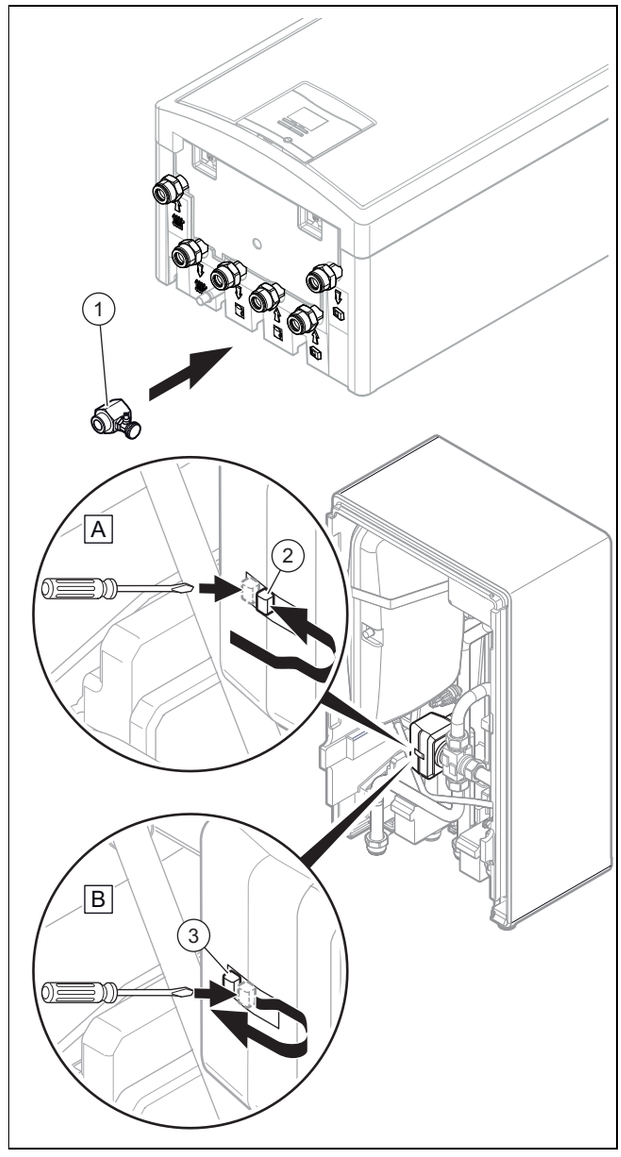


1. Raccordez le kit de remplissage **(1)** sur une des entrée / sortie du module.
2. Raccordez le robinet du kit à la source d'eau.
3. Placez manuellement la vanne trois voies en position intermédiaire **(2)**.
4. Remplissez les circuits.
5. Ouvrez le purgeur, laissez l'air s'échapper puis refermez le purgeur. Répétez cette opération plusieurs fois jusqu'à ce qu'il n'y ait plus d'air dans le circuit.
6. Fermez le robinet du kit.
7. Repositionnez la vanne trois voies en position initiale **(3)**.

## 6.2 Purge du produit

**Attention !**
**Risque de dommages matériels en cas de mauvaise purge !**

Une mauvaise purge d'air peut détériorer la résistance électrique

► Assurez vous que le circuit chauffage est correctement purgé en air.

**Attention !**
**Risque de dommages matériels**

► Évitez tout risque de projection d'eau vers des composants électriques.

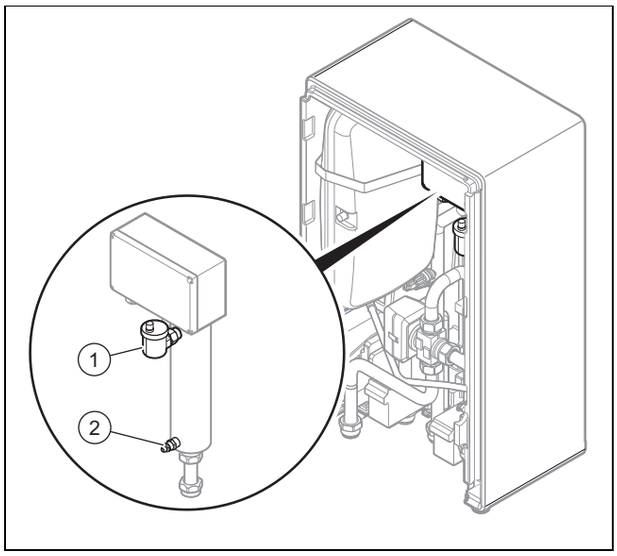


► Ouvrez le purgeur d'air **(1)**, lors du remplissage en eau du circuit chauffage.

## 6.3 Installation de la façade

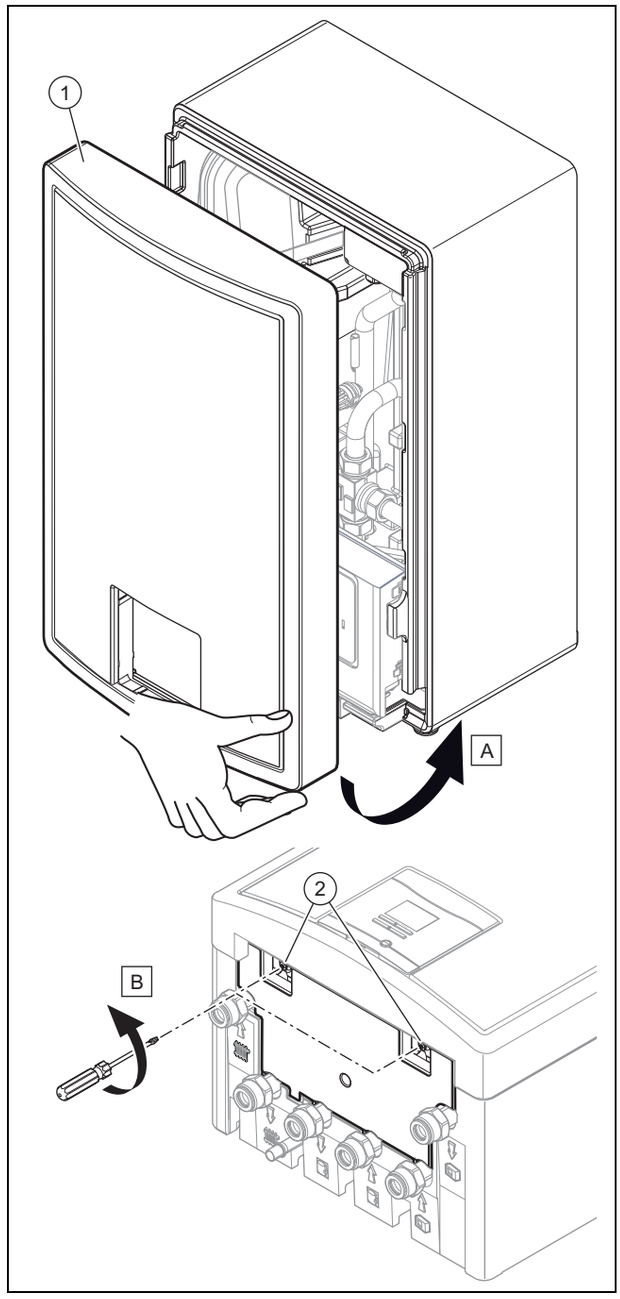


1. Replacez la façade avant **(1)** du produit.
2. Vissez les vis **(2)**.

## 6.4 Remise du produit à l'utilisateur

► Une fois l'installation terminée, montrez à l'utilisateur l'emplacement et le fonctionnement des dispositifs de sécurité.
► Formez l'utilisateur aux manipulations du produit.
► Insistez particulièrement sur les consignes de sécurité que l'utilisateur doit impérativement respecter.
► Informez l'utilisateur de la nécessité d'une maintenance régulière de son produit.

# 7 Dépannage

**Danger !**
**Danger de mort par électrocution**

Tout contact avec les bornes sous tension peut provoquer de graves blessures.

► Coupez l'alimentation électrique pendant l'opération de maintenance.

## 7.1 Approvisionnement en pièces de rechange

Les pièces d'origine du produit ont été homologuées par le fabricant dans le cadre des tests de conformité. Si vous utilisez des pièces qui ne sont pas certifiées ou homologuées à des fins de maintenance ou de réparation, le produit risque de ne plus être conforme, et donc de ne plus répondre aux normes en vigueur.

Nous recommandons donc expressément d'utiliser les pièces de rechange originales du fabricant afin de garantir un fonctionnement sûr et fiable du produit. Pour toute information sur les pièces de rechange originales, reportez-vous aux coordonnées qui figurent au dos de la présente notice.

► Utilisez exclusivement des pièces de rechange originales spécialement homologuées pour le produit dans le cadre de la maintenance ou la réparation.

## 7.2 Vidange du produit

**Remarque**
Évitez tout risque de projection d'eau vers des composants électriques.

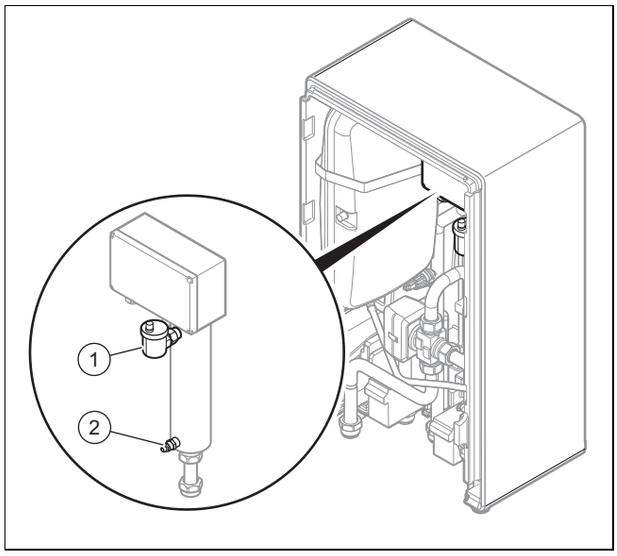


1. Emboîtez un tuyau sur le robinet de vidange **(2)** ou posez un récipient dessous afin de vidanger le circuit hydraulique.
2. Ouvrez le robinet de vidange du produit.
3. Ouvrez le purgeur **(1)** du produit.

## 7.3 Réarmement de la résistance électrique

**Attention !**
**Risque de dommages matériels !**

Le réarmement de la résistance électrique nécessite un contrôle préalable et ne peut être effectuée que par un professionnel qualifié.

► Assurez-vous que seul un professionnel qualifié effectue cette opération.

**Avertissement !**
**Risques de brûlures au niveau des composants chauds !**

► Attendez que les composants aient refroidi avant d'intervenir.

**Remarque**
En cas d'élévation anormale de la température d'eau, la sécurité de surchauffe de la résistance électrique risque de se déclencher.

Le réarmement s'effectue manuellement.

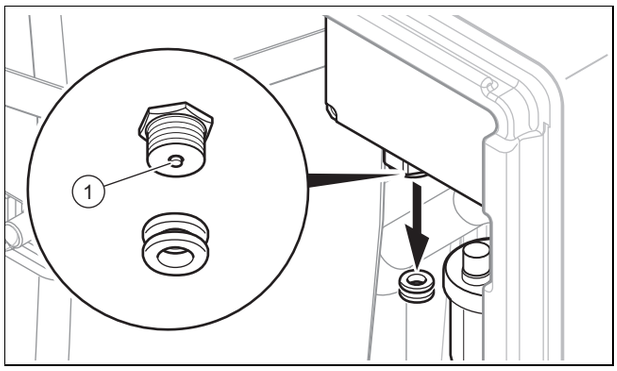


► Appuyez sur le bouton de réarmement **(1)**.

## 7.4 Vérification de l'étanchéité

► Vérifiez l'étanchéité des circuits hydrauliques.

## 7.5 Vérification de l'installation électrique

► Vérifiez l'installation électrique en respectant toutes les réglementations en vigueur.

## 7.6 Vérification des câbles

Si le câble d'alimentation de cet produit est endommagé, pour prévenir tout danger, seul le fabricant, le service après-vente ou toute personne présentant une classification similaire peuvent remplacer le câble d'alimentation.

## 8 Mise hors service définitive

1. Coupez l’alimentation électrique du produit.
2. Vidangez le produit. (→ page 15)
3. Démontez le produit.
4. Recyclez ou déposez le produit ainsi que ses composants. (→ page 16)

## 9 Recyclage et mise au rebut

► Confiez la mise au rebut de l’emballage à l’installateur spécialisé qui a installé le produit.

Si le produit porte ce symbole :

► Dans ce cas, ne jetez pas le produit avec les ordures ménagères.

► Éliminez le produit auprès d'un point de collecte d'équipements électriques et électroniques usagés.

Si le produit renferme des piles qui portent ce symbole, cela signifie que les piles peuvent contenir des substances nocives ou polluantes.

► Dans ce cas, déposez les piles dans un point de collecte de piles usagées.

## 10 Service après-vente

**N.V. Vaillant S.A.**
Golden Hopestraat 15
B-1620 Drogenbos
Tel. 2 3349300
Fax 2 3349319
Kundendienst / Service après-vente / Klantendienst 2 3349352
info@vaillant.be
www.vaillant.be

Kundendienst / Service après-vente / Klantendienst:
2 3349352

**Vaillant Sàrl**
Rte du Bugnon 43
CH-1752 Villars-sur-Glâne
Tél. 026 40972 10
Fax 026 40972 14
Service après-vente tél. 026 40972 17
Service après-vente fax 026 40972 19
romandie@vaillant.ch
www.vaillant.ch

Service après-vente tél.: 026 40972 17

Service après-vente fax: 026 40972 19

Les coordonnées de notre service après-vente sont indiquées au verso ou sur le site www.vaillant.fr.

# Annexe

## A Schéma électrique

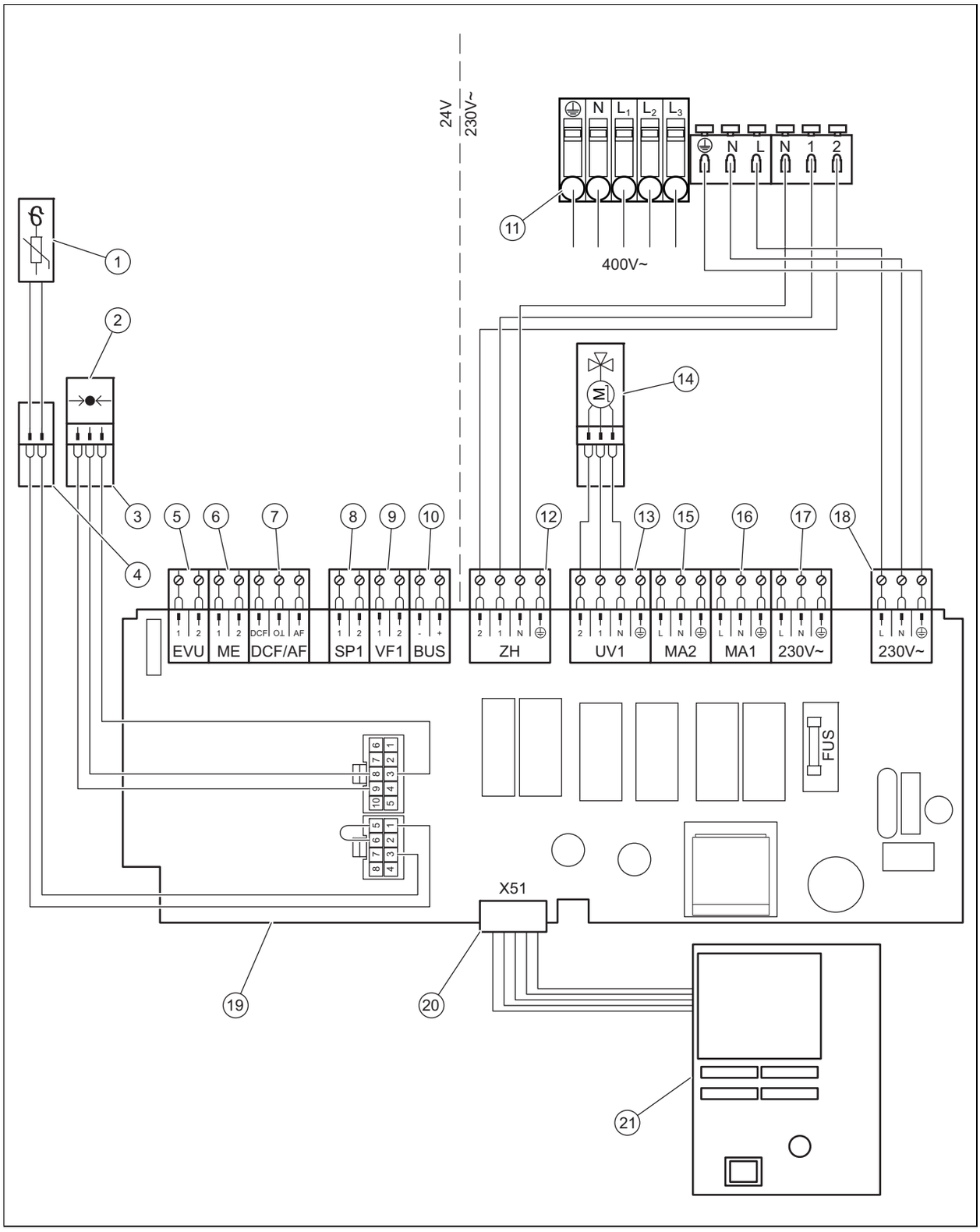


| | | | |
|---|---|---|---|
| 1 | Sonde de température de départ 1 (*) | 5 | Contact EVU |
| 2 | Capteur de pression (*) | 6 | Entrée multifonction |
| 3 | Connecteur du capteur de pression | 7 | Récepteur DCF avec capteur de température extérieure |
| 4 | Connecteur de la sonde de température de départ | 8 | Capteur de température du ballon |

| | | | |
|---|---|---|---|
| 9 | Sonde de température de départ (non utilisée) | 16 | Sortie multifonction 1 |
| 10 | Raccord eBUS | 17 | Sortie 230 V |
| 11 | Raccordement domestique 400 V | 18 | Entrée 230 V (*) |
| 12 | Raccordement du relais de chauffage d'appoint | 19 | Carte électronique |
| 13 | Cosse de la vanne 3 voies (*) | 20 | Cosse de l'écran (*) |
| 14 | Vanne 3 voies (*) | 21 | Tableau de commande avec écran |
| 15 | Sortie multifonction 2 | | |

(*) livré déjà câblé

## B Caractéristiques techniques

### Caractéristiques techniques - Généralités

| | VWZ MEH 61 |
|---|---|
| **Poids net** | 10 kg |
| **Pression d'eau maximale** | 0,05 … 0,3 MPa<br>(0,50 … 3,0 bar) |

### Caractéristiques techniques – avec chauffage d'appoint électrique de 2 kW

| | VWZ MEH 61 |
|---|---|
| **Tension** | 230 V |
| **Consommation électrique maximum** | 6 kW |
| **Fréquence** | 50 Hz |
| **Protection électrique** | 30 A |
| **Indice de protection électrique** | IP X1 |

### Caractéristiques techniques – avec chauffage d'appoint électrique de 4 kW

| | VWZ MEH 61 |
|---|---|
| **Tension** | 230 V |
| **Consommation électrique maximum** | 4 kW |
| **Fréquence** | 50 Hz |
| **Protection électrique** | 20 A |
| **Indice de protection électrique** | IP X1 |

### Caractéristiques techniques – avec chauffage d'appoint électrique 6 kW

| | VWZ MEH 61 |
|---|---|
| **Tension** | 400 V |
| **Fréquence** | 50 Hz |
| **Consommation électrique maximum** | 6 kW |
| **Protection électrique** | 10 A |
| **Indice de protection électrique** | IP X1 |

0020220158_01

0020220158_01 ▮ 17.01.2019

**Fournisseur**

**SDECC SAS (une société de Vaillant Group en France)**
SAS au capital de 19 800 000 euros - RCS Créteil 312 574 346 ▮ Siège social: 8 Avenue Pablo Picasso
94120 Fontenay-sous-Bois
Téléphone 01 4974 1111 ▮ Fax 01 4876 8932
www.vaillant.fr

**N.V. Vaillant S.A.**
Golden Hopestraat 15 ▮ B-1620 Drogenbos
Tel. 2 3349300 ▮ Fax 2 3349319
Kundendienst / Service après-vente / Klantendienst 2 3349352
info@vaillant.be ▮ www.vaillant.be

**Vaillant Sàrl**
Rte du Bugnon 43 ▮ CH-1752 Villars-sur-Glâne
Tél. 026 40972 10 ▮ Fax 026 40972 14
Service après-vente tél. 026 40972 17 ▮ Service après-vente fax 026 40972 19
romandie@vaillant.ch ▮ www.vaillant.ch

**Vaillant GmbH (Schweiz, Suisse, Svizzera)**
Riedstrasse 12 ▮ CH-8953 Dietikon
Tel. 044 74429 29 ▮ Fax 044 74429 28
Kundendienst 044 74429 29 ▮ Techn. Vertriebssupport 044 74429 19
info@vaillant.ch ▮ www.vaillant.ch

© Ces notices relèvent de la législation relative aux droits d'auteur et toute reproduction ou diffusion, qu'elle soit totale ou partielle, nécessite l'autorisation écrite du fabricant.
Sous réserve de modifications techniques.