Technische fiche: zonne-energiestation auroFLOW exclusiv VPM .../2 S

bijzondere kenmerken
- unit voor zonne-energiesystemen onder druk
- voorbereid voor een eenvoudige installatie rechtstreeks op het buffervat allSTOR exclusiv VPS/3-7 of wandmontage bij allSTOR plus VPS/3-5 (plug & play)
- alternatief wandmontage steeds mogelijk met houder (optie)
- cascade opstelling stations mogelijk
- ingebouwde regeling met weergave zonne-energieopbrengst
- zelfstandige werking mogelijk zonder extra regelapparatuur
- collectorvoeler op het dak overbodig
- zelfstandige regeling van het benodigde debiet zonne-energie circuit
- CE-gekeurd

toepassingen
- het zonne-energiestation is ontworpen om het verwarmingswater in het buffervat allSTOR VPS .../3 op te warmen
- zonne-energiesysteem voor huishoudelijke toepassingen
- geschikte oplossing voor allerlei woningtypes, van appartementen tot ééngezins- en meergezinswoningen of collectieve installaties
- zonne-energiesysteem voor de ondersteuning van productie sanitair warm water, centrale verwarming en/of zwembad

uitrusting
- compleet uitgerust met: temperatuurvoeler, debietsensor, 2 laadpompen, vul- en spoelinrichting en ontluchter
- warmtewisselaar uit roestvrij staal
- vertrek- en retourvoeler primair circuit (buffervat)
- vertrek- en retourvoeler zonne-energiecircuit
- debietsensor buffercircuit
- druksensor zonne-energiecircuit
- laag-energie-pomp buffercircuit
- laag-energie-pomp zonne-energiecircuit
- veiligheidsgroep 6 bar met manometer (zonne-energiecircuit)
- ontluchter zonne-energiecircuit
- verlichte digitale display met weergave van status en zonne-energieopbrengsten
- 4 m elektrische voedingskabel 230 V met stekker
- hoogwaardige thermische isolatie uit geëxpandeerd polypropyleen (EPP)
- afsluitkranen
- bedieningsbord met verlichte display, weergave van de actuele bedrijfstatus (live monitor), weergave zonne-energieopbrengst (kWh), collectortemperatuur, pomp zonnecircuit actief, dag- of nacht stand, foutmeldingen, programmeertoetsen, ontgrendeltoets, linker en rechter keuzetoets, weergave actuele buffertemperatuur
- standaard programma's ingebouwd zoals: antivriesbeveiliging, digitale display met tekst, status-, diagnose- en foutweergave, installatie assistent bij de opstart, bedrijfsurenteller en taalkeuze

levering
- 1 zonne-energiestation VPM S met aansluitkabel 4 m
- 1 deksel
- 2 verbindingsmoffen met veiligheidsring
- 2 dichtingen ¾" voor vertrek/retour zonne-energiecircuit
- 1 veiligheidsgroep met manometer, vulkraan en aansluiting expansievat zonne-energie
- geribde slang
- mof ¾
- 1 wandhouder voor expansievat zonne-energie
- 1 zakje met handleidingen klein materiaal (schroeven en pluggen)

accessoires
- houder voor wandmontage 1 station (code 0010014299)
- houder voor extensie extra station (code 0010014302)
- antivriesmiddel 10 l (code 302363)
- antivriesmiddel 20 l (code 302498)

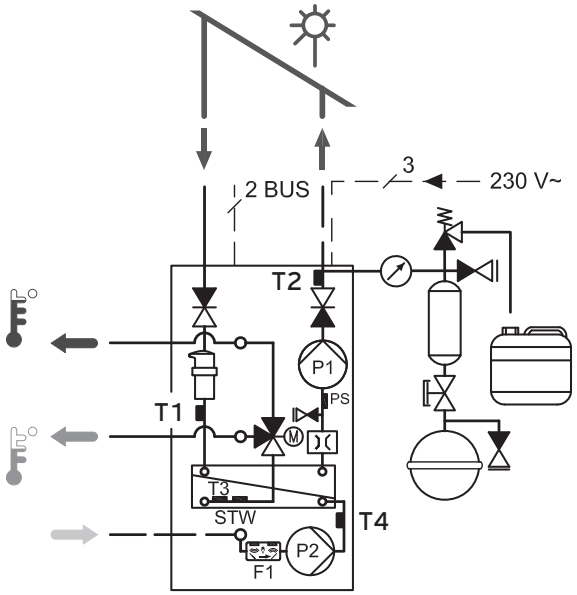

Benaming	Omschrijving	Artikelnummer
auroFLOW exclusiv	VPM 20/2 S	0010014314
auroFLOW exclusiv	VPM 60/2 S	0010014315

Maatschets en aansluitpunten

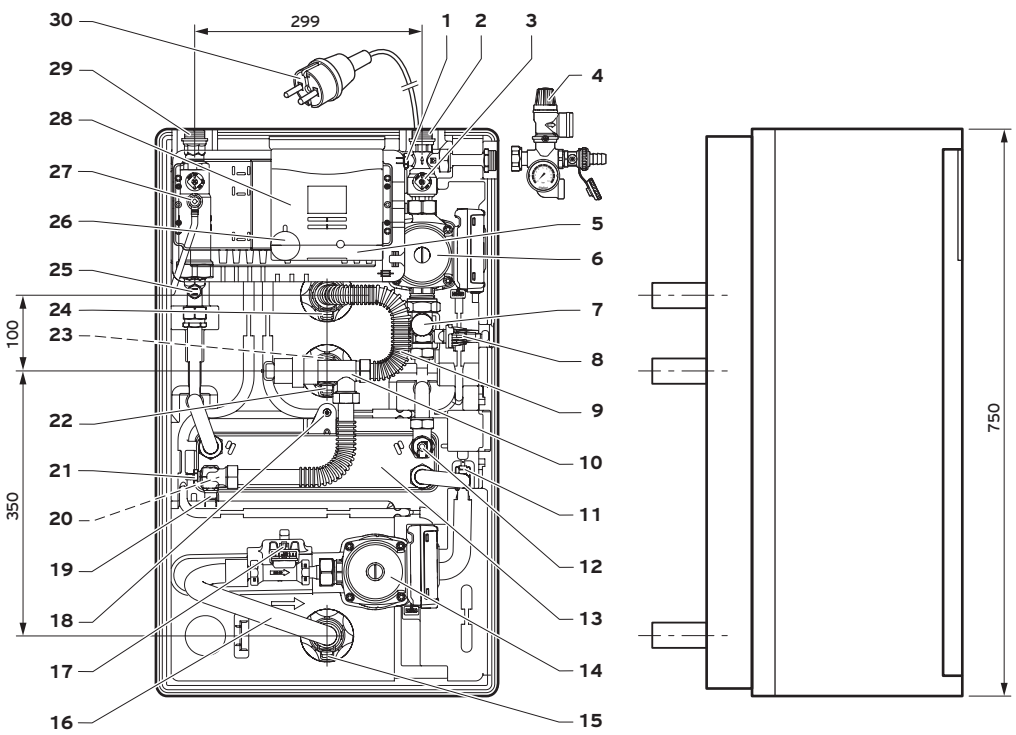

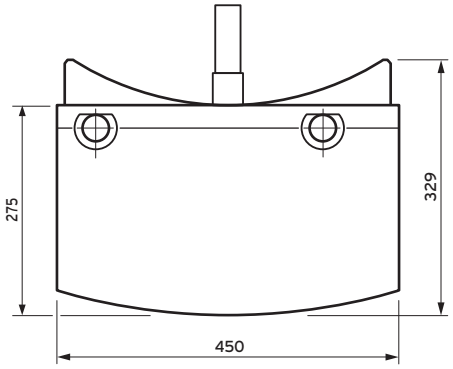

legende:

1 temperatuurvoeler T2
2 retour zonnecircuit
3 afsluitkraan met terugslagklep
4 veiligheidsgroep
5 deksel
6 pomp zonnecircuit
7 vul- en aflaatkraan
8 druksensor
9 vertrek buffercircuit 1
10 verdeelklep
11 temperatuurvoeler T4
12 kijkglas
13 warmtewisselaar
14 pomp buffercircuit
15 afsluitkraan retour
16 retour buffercircuit
17 debietsensor
18 houder
19 overhittingsbeveiliging
20 terugslagklep
21 temperatuurvoeler T3
22 afsluitkraan vertrek 2
23 vertrek buffercircuit 2
24 afsluitkraan vertrek 1
25 temperatuurvoeler T1
26 kabeldoorvoer
27 ontluchter
28 digitale display
29 vertrek zonnecircuit
30 voedingskabel met stekker

Technische gegevens		VPM 20/2 S	VPM 60/2 S
oppervlakte collectorveld vlakke collectoren	m^2	4 à 20 m^2	20 à 60 m^2
oppervlakte collectorveld buiscollectoren	m^2	4 à 16 m^2	14 à 28 m^2
warmtewisselaar	-	21 platen	49 platen
max. werkdruk zonnecircuit	bar	6,0	6,0
max. werkdruk buffercircuit	bar	3,0	3,0
max. temperatuur zonne-energievloeistof	°C	130	
max. buffertemperatuur	°C	99	
max. werkingsdruk zonnecircuit	bar	6	
max. werkingsdruk secundair circuit	bar	3	
vertrek- en retouraansluiting zonnecircuit		R ¾	
vertrek- en retouraansluiting buffervat VPS		R 1	
min. en max. lengte leidingen zonnecircuit	m	5 - 30	
elektrische voeding	V/Hz	230 V/50 Hz	
max. opgenomen elektrisch vermogen pomp zonnecircuit	W	max. 70	
max. opgenomen elektrisch vermogen pomp buffercircuit	W	max. 63	
max. opgenomen elektrisch vermogen station	W	max. 140	
beschermingsgraad	-	IPX2	
hoogte	mm	750	750
breedte	mm	450	450
diepte (installatie op het buffervat)	mm	275	275
gewicht	kg	18	19

R = buitendraad / Rp = binnendraad / G = buitendraad cilindrisch flensdichtend

VERSIE 01/2015 - ONDER VOORBEHOUD VAN WIJZIGINGEN